進步日報

天津市軍事管制委員會報紙雜誌登記證新字第二號
經華北郵政總局登記認爲第二類新聞紙類登記證第十三號
第三百六十八號
社址 天津羅斯福路二四一號
北京分銷處西皮市宋家胡同電話三〇一六八
編輯部四一四二 四一四三 採訪部二〇二三 四〇四 經理部四五三六 會計課三大七 廣告課〇九四 發行課〇六九 印刷部四〇二〇
今天本報一大張每份售人民幣七百元外埠另加郵費
電報掛號四一四四 郵政信箱一〇〇
昨天本報發報時間七時正

將我保衛和平決心 傳達給全世界人民

我和大委會歡送蕭三出國 通過抗議美拒絕和平代表入境電

【新華社北京八日電】中國保衛世界和平大會委員會今日舉行會議並歡送委員蕭三代表該會出國出席世界和平大會常設委員會的瑞典會議。到有中國保衛世界和平大會主席郭沫若，副主席劉寧一、沈雁冰及在京委員范文瀾、彭澤民、錢俊瑞、蕭三、陳家康、馬敘倫、司徒美堂、竺可楨、馬思聰、程硯秋、葉企蓀、李德全、邵力子、許德珩等數十人。

大會首先由郭沫若主席講話。他指出自去年十月三日中國保衛世界和平大會成立以來，在國內我們基本上完成了大陸上的軍事戰爭，在國際間有了中蘇友好同盟互助條約的訂定。這一形勢使以蘇聯爲首的世界和平陣營更爲壯大。而美國帝國主義的反動面目在這一期間也越來越露骨，瘋狂地反對和平，今天甚至狂妄到了這樣的地步：拒絕世界保衛和平大會的代表入國，而認爲縮減軍備和禁止原子武器爲「狂妄」。郭主席又指出美帝國主義的瘋狂，正是掩飾了它的外强中乾，迫近危急。同時，由於帝國主義這種瘋狂性的存在，保衛和平的工作在今天就更迫切了。我們中國人民在這方面是有無比的決心和偉大的力量的。我們今天歡送蕭三代表出國參加世界保衛和平大會常設委員會的瑞典會議，就是要請蕭三代表把我們中國人民的這種決心與力量傳達到全世界去。

接着由劉寧一副主席及陳家康委員分別作了關於中國人民保衛世界和平運動和全世界保衛和平運動概況的報告。劉寧一指出，中國人民的保衛世界和平運動已在全國各地成爲一種廣泛而深入的運動。中國保衛世界和平大會委員會的一百四十名委員都已經分頭參加到政治、經濟、文化、教育、羣衆運動各方面各地區的實際工作中去。他並指出，世界和平陣營已具有十萬萬以上有組織的人民，我們爭取世界和平民主鬥爭的勝利是絕對有把握的。陳家康報告一九四九年中華人民共和國的成立受到全世界愛好和平人民的熱烈歡迎，全世界一致認爲這是保護世界和平的有決定意義的事件。他又敘述了去年蘇聯及人民民主國家人民經濟生活水平的大爲提高，世界工聯、青聯、婦聯、學聯等民主進步組織迅速擴大，都顯示了在一九四九年世界和平力量有了飛躍而强大的發展。

在會上沈雁冰副主席及馬敘倫、錢俊瑞、許德珩、李德全等委員都對蕭三代表的出國表示熱烈歡送。蕭三代表在答詞中說：在全國人民和各委員的督促之下他一定要謹慎謙虛地把全中國人民保衛世界和平的希望與決心傳達到世界去。

會議最後一致通過了該會的機構設立與各組工作委員會人選名單的決議案和向美國國會抗議無理拒絕世界和平代表入境的通電。

隆重紀念國際婦女節 津市各界婦女集會

康克清勉加緊學習鑽研業務 以工作的成績爭取澈底解放

【本報訊】津市各界婦女代表兩千餘人，昨晨九時在中國大戲院隆重集會紀念國際勞動婦女節。全國婦聯福利部康克清部長、本市劉秀峯、周叔弢兩副市長均到會講話。蘇聯公民協會婦女團有七位代表出席，並向天津婦女獻禮。

會場氣氛嚴肅熱烈，兩邊樓廊上掛着「爭取生產工作學習模範」、「以實際行動紀念三八」的巨幅紅布標語。上午九時大會在軍樂聲中開始，通過康克清、劉秀峯、周叔弢、羅雲、黃火青、張淮三及蘇聯公民協會婦女團團長古列維赤等二十二人爲主席團，羅雲爲執行主席。

羅雲致開會詞，說明解放以後紀念「三八」是要提高我們的政治、文化水平和工作能力，以期更好的担負起新社會加於我們肩上的任務。

全國婦聯代表康克清講話，首先說明婦女今天能在自由民主的土地上紀念自己的節日是付出了代價換得的。八年抗日戰爭、四年解放戰爭期間，老解放區婦女送出自己的丈夫和兒子參軍，在後方擔負起生產和支援前線任務。並且有成千成萬的工作者，輕工業方面我們也有數不清的姊妹在工作，今年紀念「三八」天津市就選出了三十一個勞動模範；就是重工業方面，我們也有了女火車司機。

她接着指出婦女不應當滿足於今天已有的成績。各個工作崗位上的姊妹應當加緊工作，加緊學習，積極支援前線以期能早日結束解放戰爭，唯有民族解放才能獲得婦女的解放。有些婦女搞不好工作是由於不以人民整體的幸福爲前提，計較個人得失不安於自己的工作崗位，工作以興趣爲出發點，斤斤於地位職份，或是徘徊於妻子、母親、幹部三個崗位之間，以致於進取心不强，這些思想上的毛病都要由學習馬列主義，毛澤東思想來克服，並且要好好地展開批評和自我批評，作到「每天洗臉」才能進步。

康克清更要求各部門的負責人或是婦聯不要等待婦女問題來解決，每個婦女都是婦聯的主人而不是婦聯的客人。同時婦女工作也不是婦女自己搞出來的工作，要與人民大衆一道工作才能解決問題。遇到有人輕視婦女的時候不要生氣，我們新民主主義的社會才建立了一年，這種情形當然是難免的。我們應當積極學習，熟悉並鑽研自己的工作，提高文化和技術水平，克服自己的缺點與客觀的困難，把工作搞好，用實際工作的成績和進步來糾正舊社會中對婦女的錯誤看法，同時也只能用我們的努力和成績求得婦女澈底的解放。

劉秀峯和周叔弢副市長的講話指出天津婦女今天已得到了解放的基礎，但全面的婦女解放還有待於繼續的努力。同時正在迎接經濟建設高潮中也需要婦女們參加到各個工作崗位上去。同時應大力發展保育事業，使婦女能安心工作。

蘇聯公民協會婦女團團長古列維赤熱情的說：蘇聯婦女和全世界勞動人民是一樣的對殖民地、半殖民地的婦女具有深切同情，她說：「今年紀念『三八』具有莫大意義，千百萬幸福的婦女正走向新生活。今天是我們走向和平、生產、建設、勞動的象徵。」最後她高呼「世界民主婦女一致團結萬歲！」「中華人民共和國和中央人民政府領袖毛澤東同志萬歲！」「全世界被壓迫人民的朋友和導師斯大林同志和他所領導的偉大强盛的蘇聯萬歲！」

一等勞模趙春蘭、南大教授綦秀蕙、中央醫院婦產科主任俞靄峯、學聯主席劉翹才、家庭婦女聯誼會主席俞惠儀相繼講話，大會到十二時在熱烈的口號聲中閉幕。

火車女司機 昨開始工作

【新華社大連八日電】大連機務段女學習司機田桂英、王質鴻、畢桂英於「三八」節升爲正式司機並開始駕駛「三八號」機車。該機車於今日下午四時三十分由大連車站拉着一一五次旅客列車駛往旅順。大連市各界代表均往車站祝賀。該機車由九名女青年乘務員包乘，除田桂英等三名司機外，還有程淑蘭、戴淑貞、宋桂金、周淑貞、王貴卿、李雯霞等。這是人民鐵道上出現的第一列由女青年駕駛的火車。

社論 統一國家財經工作的決定給私營企業應有的啓示

中央人民政府政務院會議上週通過「統一國家財經工作的決定」，爲了執行這個決定的辦法和條例亦在陸續公佈中。這是政府發表一九五〇年財政概算後的又一歷史性文件，是實施有計劃的經濟的開端，這是財經工作由分散到統一，而後精打細算的具體表現，這是抓緊時機，學習蘇聯建設經驗的卓越成就。中共中央爲了這個決定的實施，同一時期又通知各級黨委，要求保證完成財經統一，重視稅務，完成預定計劃，根絕污腐化，其重視可見一斑。

這個決定共分十點，其基本精神是節約支出，增加收入，縮小赤字，統一管理，以爭取國家財經狀況的好轉，以防止通貨繼續膨脹下去。因爲軍事上的空前勝利結果，除西藏外，大陸上已全部解放，由於通貨膨脹而來的金融物價，今後因爲交通的恢復與暢通，已不能限於某一個區域，勢必影響到全國。人民經過了十二年的戰爭和通貨膨脹以後，生活已極困難，如果財政收支不平衡與收支幾個的脫節現象不速求克服，則不但一九五〇年財政概算有被衝破的危險，而且由此而來的金融物價波動，將大大增加全國人民的困難。但是，目前財政情況較之去年已有改善，進一步縮小財政收支之間的不平衡和防止金融物價大波動的可能性已存在。因而把財經工作提高了一步，有原則有計劃有重點的頒佈了這個全面改善的重大決定。

中央認爲財政經濟工作必須作統一的管理和有計劃的使用，把舊的分散管理的變爲統一的管理，把本位主義的發展變爲從整體性出發的發展。在人事及機關編制上，要由中央統一調配；對各地現存的倉庫物資，由中央統籌調度；厲行材料節約，全國分別實施定額制度；統一全國的公糧和稅收的收支，稅則稅目稅率地方不得變更；國營貿易機關，由中央統一指揮；凡屬國家現金，一律存入國家銀行；劃清國家工廠企業，按時納稅，公債收入，製訂投資條例。中央政府財政部必須嚴格管理稅款，公糧支撥，公糧實物變款的開支。這一史無前例的大決定，在「一部分服從全體，地方服從中央」的原則下，在「寧願忍受若干較小的困難，以便防止和避免更大的困難」之下，對不遵守上述規定的執行人員，認爲即係破壞人民利益，違犯國家法紀，予以必要的制裁，以期能夠按照預定計劃，逐步實施。

中央與地方的脫節現象，在一定的困難條件之下，在以上的決定的嚴格執行之下，必然會扭轉和糾正起來。再由區省市縣的政府機關自行管理和稅收自此不會依靠增發通貨，使有效的防止了膨脹。因此，物價便能保持了相當程度的穩定，以完成全國所說的完全解放和必須恢復的經濟建設。這樣地「集中起來，堅持下去」，也就是毛主席所說的有困難有辦法與有希望的具體表現。言必行，行必果，只有中國共產黨領導下的中央人民政府，有此英斷，有此氣魄。

人民政協的共同綱領的經濟政策中，明白指出財政的目的，是要建立國家預算決算制度，劃分中央和地方財政範圍，厲行精簡節約，逐步平衡財政收支，積累國家生產資金；又在國家稅收項下說：應以保障革命戰爭的供給，照顧生產的恢復和發展及國家建設的需要爲原則，簡化稅制，實行合理負担的。關於統一國家財政經濟工作的十項規定，是正確與適時的，適合於政協精神的。中央政府要依此執行，地方政府要遵照實激下去，人民要擁護這個偉大的決定，並要擁護由此而來的國家經濟的再編組。

在統一與强化了的國家經濟領導下的國營企業經濟、合作社經濟、個體經濟、私人資本主義經濟，通過了這一次的再編組，這是有計劃的經濟的開始，到「分工合作，各得其所」，來促進社會經濟的發展。因而在經營範圍、原料供給、銷售市場、勞動條件、技術設備，以至基本政策的執行，各種經濟單位都必須要好好的打算，下決心在困難中間發揮積極性與創造性，才可以把基礎打好，爭取有希望的未來早日到達。

在此，應當特別對私營企業方面說幾句話：私營企業要能在國營經濟的領導下，有計劃、有重點，及有條件的來配合，首先要在思想上打通，放棄資本主義的盲目競爭，或不顧全體利益的「大魚吃小魚的」慣例，要實現聯營，爭取配合，抓緊環節，爭取主動。譬如說，天津私營行莊的聯合經營，經過了幾度波折，然後組織起來，從事有重點的折實貸放，不爲客戶所支配，站穩了立場，也便可以逐漸得到國家銀行的實助。今後爲了爭取主動，聯營必須更進一步，收穫方更可提高。上海企業界在轟炸中，可以更多發揚講求聯營的具體辦法，有了組織，便有了力量，也便減少了被剝削的程度，從分散到集中總是有困難的，今天已到了必須自己對自己負責，也是對人民負責的時候，政府一定扶植與國計民生有關的企業，但這些企業一定要自己首先能夠站立起來。

天津在全國的經濟地位一天比一天的比重增加，一年來在公私關係勞資關係上有了不少空前的範例，對內外交流已有了相當的經驗，對城鄉關係，去年開過工展，即由去年秋天戰勝了空前的洪水一點說，顯示了其新生的力量。在這些已有的基礎上，學習認識困難，把現有的成就提高一步。

政務院通過的「統一國家財經工作的決定」，是一個偉大的號召，表示財經工作的困難，對制止通貨膨脹的延續，一定有其作用。北方最大的工商城市——天津應當有所表現，特別是私營企業家，必須學習這些文件的精神，接受這些啓示，逐步實現聯營，把本身的困難在整體的合作下逐步改善與解除，爭取國家財經狀況的好轉，完成其本身的任務。

紀念「三八」交流工作經驗 鐵路工會津區委會召開全路婦代會議

郭局長表示願培養女業務員

【本報訊】中國鐵路工會天津區委會爲了紀念婦女節，並交流工作經驗，昨晨在寧園大禮堂召開全路婦女代表會議，到女職工和家屬代表一百四十多人。

大會預計進行三天，總結一年來全路婦女工作，傳達亞洲婦代會的精神和決議，着重介紹女職工和家屬們的典型事蹟，並將通過小組討論檢討一年來婦女工作，提出意見，明確工作方向。

九時大會開幕，由鐵路工會組織部長楊稚蔭主席致開幕詞，首先說明今年和去年紀念「三八」節的不同，希望女幹部、女職工和家屬們徹底改造思想，建立並鞏固爲人民服務的觀點，學習並提高爲人民服務的本領。

郭洪濤局長號召大家與男職工合作，把人民鐵路搞好，向東北鐵路婦女學習，樹立以勞動爲光榮的人生觀，作革命的賢妻良母。最後他並表示今後願意培養女業務人員，希望代表們踴躍提出合理化建議。

來賓沈瑾同志指出婦女要想澈底解放，必要走到前面，向男人看齊。更要建立新的和睦的革命家庭，爭取做一個新的光榮女職工。在政治部主任黃克明講話後，鐵路局副局長劉建章講述了鐵路上的女幹部、女職工及家屬一年來的優點及缺點。他最後要求她們努力學習文化、政治、技術、業務，向蘇聯婦女學習，要善處日常問題，搞好生產，發揮一九四九年的成績，完成一九五〇年的光榮任務。

晚會與舞會 兩千人參加

蘇僑婦女亦開晚會

【本報訊】津市婦聯昨晚在耀華禮堂舉辦紀念「三八」節晚會。邀請本市青年文工團演出「赤葉河」，到各工廠、機關、學校女幹部、女學生、家庭婦女等共兩千人。另在交際處舉辦之舞會，到政府首長、工商界及蘇聯友人等共約八百餘人。在主席俞靄峯致辭後，黃敬市長介紹全國婦聯福利部部長康克清同志及私人捐款創辦育嬰乳娘托兒所的劉淑珍所長後，大家乃在輕鬆愉快的樂聲中，歡欣起舞，至十二時始盡興散會。

又，蘇聯公民協會婦女團昨晚在曲阜道蘇聯俱樂部舉行「三八」紀念晚會，市婦聯羅雲主任等應邀參加。

駐津部隊紀念大會

楊成武司令員號召婦女幹部 加緊學習鑽研技術參加生產

【本報訊】駐津某兵團直屬隊於昨日隆重紀念「三八」節，到有各部門女工作人員、兵團首長及各單位負責幹部。上午十時開會，首由肖志良主席報告「三八」歷史意義後，高烱同志報告了各單位女同志學習、工作現狀。指出在各種工作中由於女同志的刻苦堅持，創造了不少成績；但有某些女同志仍存在着狹隘、脆弱等缺點。兵團楊成武司令員號召部隊女同志應作到：一、加緊學習文化、理論，加强自我鬥爭；二、提高業務，鍛鍊技術鑽研精神；三、參加副業生產，鍛鍊勞動觀點。其他首長在講話中，敘述農村勞動婦女的光榮傳統，指出紀念「三八」要繼承勞動婦女的光榮傳統。接着看護員李秀華、文工團許少青、砲兵部隊陳大秀講話，表示堅定響應首長們的號召，克服困難，刻苦學習，完成一九五〇年的任務。會後通過向毛主席致電，致全國婦聯電。（胡吉安）

北洋紗廠紀念「三八」 歡慶廢除搜身制

【本報訊】昨天是新中國成立後第一個婦女節，北洋紗廠女工以無比的熱情歡慶取消侮辱工人的搜身制。早七時半甲班工人一下班便歡笑的跑到大門口集合，在工會及廠方負責人講話後，四方便響起了「擁護取消搜身制！」「提高生產加强紀律！」的口號聲。接着在悠揚的樂聲中，由廠齡最高的女工陳秀珍剪綵，綵一剪下，工友們立刻舉出了一面寫着「尊重工人階級偉大人格取消搜身制」的大門旗，後面是國旗迎風招展，樂隊、大鼓、秧歌隊也緊跟着走出來，工友們且走且唱，不斷的發出歡呼聲，充分表現出取消搜身制後的愉快情緒。乙班工人於「三八」晚會結束後也同樣舉行了一次慶祝儀式，宣洩了多年來的積憤，贏得了快慰與歡欣。

市府各單位 昨開紀念會

【本報訊】本市人民政府各局、處、院、會紀念三八國際婦女節大會於昨日下午二時在民政局禮堂舉行，到各單位婦女代表四百餘人。主席郭茂桐報告開會意義後，即由黃敬市長講話，他指出婦女問題是在階級社會裏才發生的，並就社會發展的各階段說明婦女只有在社會解放了以後才能澈底得到解放。他希望婦女幹部今後要不斷克服缺點，在思想、文化各方面再進一步。在自由講話中，葛淑賢等三人激動地暴露了自己過去的思想情況，並堅決保證以後努力工作、學習。五點鐘開始游藝節目，有外事處的合唱、市府的邊疆舞和衛生局的話劇等。

各校女師生 舉行聯歡會

【本報訊】昨爲國際婦女節，午後一時半，南大女同學部在南院舉行聯歡大會。出席有婦聯代表、南大婦女會、南大女同學、耀華、中西女同學及南大員工子弟小學的小朋友，還有部分男同學、男工友參加。會場內除青年婦女外，更有白髮的老奶奶。主席張福齡同學致詞後，婦女會代表綦秀蕙教授講話，指出：目前婦女雖已得到解放，但仍須克服封建殘餘留下來的束縛，在革命鬥爭中團結廣大的婦女，充實自己，肩起革命任務。在自由講話中，致言者一致希望加强團結，努力學習，擔起革命任務。最後游藝節目，有唱歌，跳舞和游戲，以南大南院的歌舞「台灣人民站起來」最受歡迎。會後有排球賽和全校同學大聚餐，六時餘始散。（南大新聞社南院分社）

【本報訊】師院女同學爲紀念「三八」，於昨晨八時半與附中師生共同舉行慶祝儀式，請教務主任章一之報告中國婦女鬥爭史。會後聯歡。○下午六時半集體赴河北影院看「白衣戰士」。該院同學定今日開始學習「三八」文件，明（十）日座談中國婦女出路問題。（師院通訊組）

【本報訊】河北工學院女同學會與全校女教職員及職員眷屬會舉行「三八」聯歡會，到會七十餘人，會上由女同學代表傳達了婦聯主任羅雲的報告，並漫談了下列三個問題：㊀家庭的操作對社會是否有貢獻。㊁要想提高婦女地位應從那一點作起。㊂新民主主義社會下對節育和墮胎的看法。最後全體決議成立河北工學院婦女會，辦理全校女同學的學習福利事宜，由女同學會及教職員眷屬各選二人負責籌備。（冀工學習社）

三八看北京監獄

本報記者子岡

北京姚家井第一監獄，在舊中國曾被稱爲模範監獄，過去所謂「模範」就是房屋建築的規模而已。抗日勝利以後，一監的北新監成爲國民黨優待大漢奸的地方，那些探望的「寶貝們」絡繹於途，漢奸們可以例外地享受煤火，可以吃家裏送來的飯菜。當川島芳子被槍決的前後，這一監曾經成爲風頭十足的地方。

一監現有犯人是二千零六十八人，其中女的有一百四十八人。

監獄就是學校

然而今天他們不是舊社會裏的犯人了，自新路上掛的牌子雖然是北京市人民法院監獄，但在監人以「同學」相稱，管理人員很自然地把他們的犯罪叫作「犯的錯誤」。

大鐵門門禁很嚴，門前出入的人不再是享特權犯人的家屬，而是生產勞動的「同學」們。他們有豆腐粉條作坊，種的菜蔬吃不完，都由一定的「同學」們逐日挑出去賣，誰可以上街賣，誰可以參加獄外勞動，都是經過民主評定的。東長安街青年服務部的溜冰場，和北京飯店門前瓦礫堆的清除，都是他們勞動服務的成果。

去年一監主要力量放在改造學習上了，所以生產所得祇夠大伙房燒煤，如今上級叫計劃大生產，要監獄自給自足，從四十多幹部、七十多戒護員到二千多同學，都在爲這個號召動着腦筋。「三八」過午北監正在民主評定編勞動大隊，準備要到廣安門外去種地，印刷、打鞋底、打線、農作、豆腐粉條是他們的主要生產。

學習改造

將近一年的學習改造是很曲折的，但獲得顯著的成效。「同學」男的犯盜竊佔百分之五、六十，其次是烟毒及其它。政治犯的幾種類型是：國統時期留下的大漢奸、輕罪的特務和幾位干犯黨紀的共產黨員。自治會主席張文俊就是後者之一，積極地在兩千多自新人中起帶頭作用。

他們的學習分甲乙丙組，甲組文化水準最高，丙組的識字不多，女監無甲組，祇有乙丙組，平日高組教低組，幹部每週輪流給他們上政治大課。

壁報出得很好，每期都在圖書室內保存，將來要編監獄史。黑板報上消息有：農作物的選種，落後份子的轉變進步，春節文娛活動，號召大生產等。

就在高牆下太陽底下，典獄長王笑竹在招呼「同學」們招貼表册，同學們有的站有的坐，典獄長和他們有說有笑，來過一監或國民黨任何監獄看守所的人，前後硬是氣氛不同呢。

合作社裏，文具日用品和起碼的佐餐品都可以買到，「同學」們的家屬可以送錢送衣物送蔥蒜鹹菜和醬，但是魚肉之類太好的食品不許送。

球場上有人在打球，伙食房裏的同學得片刻休息。看見，他在每期新生壁報上寫了文章，春節時他參加自寫的「四大家族」話劇演出，看了這個戲過半落淚，他演陳布雷，據說同學們，張仁蠡（僞天津市市長）都是原判無期徒刑，現在是未決犯。張仁蠡在圖書室工作，他像一個盡職的圖書館館員那樣地告訴我：現在室內有書一五六七册，舊有的腐辭陳腐性質的書都已封存，新書在源源添購。「同學」們每人每天除二十二兩小米和幾百元菜金外，每人每月有三斤小米的薪資，其中一斤半是醫藥費，一斤半是學習費，包括紙筆書籍，圖書館每月可以添新書一百多册。他說：「國民黨的時候我們祇是囚犯，我們今天可是在工作了，大家要作好人，作有用的人。」他好像爲了新制度新社會不要他一個犯罪的老頭子而很高興。他們過去被當作老爺，一個人一間囚房，如今三個人一間，伙食一律，常在小組會上坦白自己的舊日惡習。

春節時他們吃了三頓餃子，吃了牛肉豬肉，男女同學合演借東風等京戲時，獄中還給租了戲衣鑼鼓。

女監紀念三八

三月七日自治會女監分會主席宮白氏向管教科遞了條子，請求三八放假一天，她們要在女監運動場上開紀念會。

這請求不祇被批准了，而且管教科的劉玉蘭同志在紀念會上還致歉意，說是幹部們近來忙於發動生產沒有顧得替她們准備。這廿九歲的宮白氏販毒被判刑期一年，是蒙古人，讀過幾年初中，丈夫是國民黨軍隊中校參謀，在她犯案前兩個月調到清河大隊受訓，現在分派到唐山國營農場，男的思想大大轉變了，女監幹部劉文亭說：他們夫婦通信才有意思，彼此挑戰當學習勞動模範。初期宮白氏思想不穩定，丈夫來信說：不要放過了改造的機會，以前的事都錯了。健康爽朗的宮白氏也說：「如果不進來，我不知會墮落到什麼地步呢。新舊社會在我們這兒才分得更清楚。」

教乙組的蒲楊氏四十多歲了，烟毒犯都上了臉，但她現在是學習委員，原有高中文化水平。她在會上當司儀。

十幾個節目有歌詠、秧歌、河南墜子、京音大鼓、對口相聲、秧歌劇「一朵紅花」……六十二歲的小腳張徐氏是積極份子，抹了脂粉扭得起勁。有些小姑娘梳扮得頭光眼亮，大紅絨繩帶着七分喜劇，來爲解放改造衷心的擁護，當那販毒的小腳中年婦人出場唱「咱邊區開生產……」，你會感到從她歌聲中吐出了濃郁的新生氣息。女同學清唱，管教科同志操琴。

女監「同學」百分之九十以上犯的錯誤是烟毒，吸或販或造，多判一二年，改造表現好的可以縮短刑期。出監的把獄中當娘家，常來走動，過年還給「同學」們送來吃的用的。間或有人自由後，犯罪進來，作過妓女後犯案的有五六人，這些是還待進一步解決的社會問題。有五、六個小孩隨母親住監，因爲家中無人照顧。

在文娛組長劉張氏和女幹部們領導下，三八紀念會開得大家眉開眼笑，會場掛着「刻苦耐勞」、「加緊生產」、「努力學習」、「解放自己」四個標語，從她們的工場、菜畦、筆記本、壁報、和文娛活動中，看出這些標語不是空洞的口號，而是活生生的實踐。

新到：
歡迎廠商直接訂購
軟性盆條 三號 四號 六號
角鐵 半吋 一吋 二吋
元鐵 二分 三分
漂白木紙漿
亞鉛華
歐洲貨
廣東一號 松香
大成行 二區民族路30號 電話：四局0749 0073

中共中央及周恩來總理 電賀莫洛托夫六十壽辰

中蘇友協會長劉少奇亦去電祝賀

【新華社北京八日電】今年三月九日爲莫洛托夫六十壽辰，中共中央致電莫洛托夫同志和蘇聯共產黨（布）中央祝賀，電文如下：

親愛的莫洛托夫同志和蘇聯共產黨（布）中央委員會全體同志們：

欣逢莫洛托夫同志六十壽辰，謹致熱烈的祝賀。

中國共產黨中央委員會

三月八日

【新華社北京八日電】政務院周恩來總理致電祝賀蘇聯部長會議副主席莫洛托夫六十壽辰，電文如下：

蘇聯部長會議副主席莫洛托夫先生閣下：

在閣下六十壽辰之際，謹祝健康和長壽。

中華人民共和國中央人民政府政務院總理周恩來

三月八日

【新華社北京八日電】中蘇友好協會總會劉少奇會長，電賀蘇聯部長會議副主席莫洛托夫六十壽辰。電文如下：

莫洛托夫六十壽辰，謹向您致摯誠熱烈的祝賀。

中蘇友好協會總會會長劉少奇

一九五〇年三月八日

京各界婦女分別集會 熱烈慶祝自己的節日

華北婦女節制會決擴大生產事業

【北京訊】首都各界婦女昨（八）日分別集會以極度興奮的心情，來紀念自己的節日——「三八」。中央人民政府最高人民法院、最高人民檢察署、法制委員會、司法部四單位的女工作人員昨日上午聯合在最高人民法院禮堂舉行紀念會。最高人民法院沈鈞儒院長，司法部史良部長，政法委員會孟慶樹委員，市人民法院王斐然院長等均親臨講話，勉勵大家以作好工作，努力學習馬列主義和毛澤東思想的實際行動來紀念自己的節日。中央鐵道部天津鐵路局北京分工會、交大校部及鐵道醫院於昨日下午在鐵道部禮堂開紀念會，到會約六百餘人，滕代遠部長，李頡伯主任等均向大家講話。北京郵電工會、電信工會的職工八百餘人，昨天舉行盛大的紀念會。郵電部勞動工資處周穎處長致開幕詞說：我們婦女已從被壓迫地位解放出來，我們應當感謝共產黨，感謝毛主席，感謝人民解放軍，更應該感謝世界革命導師斯大林大元帥和蘇聯的人民。郵電部朱學範部長講話中，對郵電西局的女工用訂生產計劃和創造新紀錄來慶祝「三八」節表示讚揚，他號召大家，今後要更加努力，創造出更多的郵電部門的女英雄。大會並一致通過向蘇聯郵電女工致電祝賀。

八區的「三八」紀念會昨日上午在前門箭樓舉行，到會有抗屬、夜校同學等三百餘人。工人、成人夜校學員都踴躍發言，一致表示一定努力搞生產，學習政治和文化，幫助自己的政府完成一九五〇年的任務。

本市各學校同學也分別集會慶祝。昨日上午佑貞女中百餘人在該校禮堂開會紀念「三八」節，六區的蘇大媽、軍屬張老太太在講話中用自身經歷來說明婦女地位的改變，並鼓勵同學積極學習，爲自己的國家多作些事情。貝滿、慕貞、慈慈、育英、輔仁附中與光華、燕冀、盛新、男四中的女教員們也分別集會慶祝。市婦聯主席張曉梅和栗柯平、曾昭懿等也分別出席講話。華北婦女節制會全體會員昨日下午在歐美同學會舉行聯歡會慶祝「三八」，會上通過以響應政府號召擴大該會的生產事業的實際行動來紀念「三八」。當場有會員沈眞獻出房屋作爲廠址，梁好音、宋靜、王潤等立刻捐獻資金，當場即認股二百五十六萬。並推出專人負責領導生產事業。

要求開除匪幫代表 蘇退出國際兒童基金會

波蘭捷克代表同時離會場

【新華社北京八日電】塔斯社紐約訊：三月六日，在國際兒童緊急救濟基金會理事會會議席上，蘇聯代表提議該基金會理事會開除國民黨集團的代表。這個動議獲得了波蘭與捷克斯洛伐克的代表的附議。但是，美英多數派的代表否決了蘇聯的動議。

因此，蘇聯代表隨即退出會場，並說明凡有國民黨集團代表參加制訂的一切決議，蘇聯代表概均不承認其有合法效力。波蘭與捷克斯洛伐克的代表也同時離開會場。

中蘇兩國郵電部長 互賀郵電協定生效

【新華社北京八日電】中華人民共和國與蘇維埃社會主義共和國聯盟於本年二月七日在莫斯科簽訂的通郵通電協定，已於本月一日起生效。我中央人民政府郵電部部長朱學範與蘇聯郵電部部長塞爾西夫，特互致賀電如下：

（一）中華人民共和國郵電部部長朱學範致蘇聯郵電部部長塞爾西夫的賀電

蘇維埃社會主義共和國聯盟郵電部部長先生：

在中蘇友好同盟互助條約簽訂之後，貴我兩國間的通信事業，從今天起，進一步的發展，這對於中蘇兩國人民的永久友好和永久合作，無疑地會有重大的作用。

我謹代表中華人民共和國郵電部全體工作同志，向您和您所領導的郵電工作同志們致意，並相信經由我們的合作與努力，必可加强兩國間政治、經濟與文化的聯繫，而使兩國人民的友誼的團結，更加鞏固起來。我願保證中國郵電工作同志，必以最大的努力，完成這一偉大任務。

中華人民共和國郵電部部長朱學範

（二）蘇維埃社會主義共和國聯盟郵電部部長塞爾西夫致中華人民共和國郵電部部長朱學範的賀電

北京中華人民共和國郵電部部長先生：

我懇切地感謝你在中蘇郵電協定實施那天所給我的賀電。我完全同意你所說的，這兩個新協定將使我們兩國人民間的友誼合作更爲鞏固。

我以本人名義和蘇聯郵電部同人的名義敬向你和你的同仁們祝賀成功及完成任務。

蘇聯郵電部部長塞爾西夫

京津貿易金庫成立

專業公司業務財務計劃將重加修訂 華北五省金庫亦即籌備建立

【本報訊】據新華社北京八日電：中央人民政府貿易部爲執行政務院「統一國家財政經濟工作決定」中「凡屬國營貿易機關每日售得的現金，必須解繳國庫」的規定，經與中國人民銀行協商結果，共同規定了由人民銀行代理貿易金庫的合同。貿易部已與人民銀行共同發佈了實施貿易金庫合同的聯合命令，決定貿易金庫制度首先在北京、天津、上海、武漢四大城市實行。該部並已派員赴上海、武漢，傳達、佈置並監督建立貿易金庫工作。貿易部副部長沙千里、姚依林已在北京、天津分別召集市商業局局長及各國營專業公司經理會議，傳達與佈置建立貿易金庫的工作。

北京、天津兩市之貿易金庫已於三月七日成立。六日晚京、津所有各專業公司存款均已入庫，並自七日起根據貿易部命令領取現金。根據三月七日中央貿易部財務處現金統計報告：三月六日北京各專業公司入庫現金共七十五億七千六百萬元（另有三十五億三千七百萬元正辦入庫手續中），天津各專業公司入庫現金共五百四十億元；三月七日北京支付現金七十億元，天津支付現金三百五十億元，剩餘現金一百九十五億七千六百餘萬元。貿易部正根據該部財務計劃準備將剩餘現金解繳國庫，以執行貿易部應上繳的財政任務。

三月六、七兩日北京、天津各專業公司現金繳庫情況，證明政務院統一國家財政經濟工作的決定中所規定的辦法是實際可行的，但同時亦暴露了過去各國營專業公司業務計劃和財務計劃上的嚴重缺點。貿易部現已決定京津兩地各專業公司三月份業務計劃與財務計劃限於三月十日以前修正完竣，送部審核；並決定於三月九日在石家莊召集河北、平原、山西三省商業廳長及各[illegible]會議，[illegible]華北五省[illegible]。

團結互助 克服困難
造紙業將組織產銷聯營
避免單純依賴貸款與生產盲目性
調查紙張實際需要加強計劃生產

【本報訊】目前本市造紙業陷於經營困難，十三家工廠均頗與負債，本市工商局為了扶植該業的生產並解決其困難，曾於三月六日在營口道豐業大樓造紙業公會召集各廠代表研討辦法，並邀財經委員會交通銀行派員參加，八日各廠代表繼續集會討論，會中各廠代表紛紛敘述各廠困難，一致認為主要原因係因資金不足，受高利貸壓迫所致，多數工廠要求國家銀行立即貸款救濟，經交通銀行予以解釋以往國行扶助紙業之經驗及津市造紙業發展特殊情況，並指出形成目前困難的基本原因，是各廠家不切合實際需要盲目生產，互相競爭。工商局郭同志指出火柴業已經滯銷，而製火柴紙者却有增無減，目前文化用紙大量需要，而各廠却不能供應。各廠代表據此檢討，開始感到有計劃的生產符合社會需要才是基本解決問題的途徑，光華紙廠提出仿上海工廠的「產銷聯營方式」組織造紙業聯營機構，進行調查紙張實際需要，按照各廠條件分配生產，並與公營各廠取得聯繫，劃一規格及價目，統一採購原料，推銷成品，避免盲目生產，盲目競爭，這一提議獲得其他各紙廠一般的贊同與擁護，並決定短期內即搜集材料研討詳細辦法。但在產銷聯營未組織前，若干困難較嚴重的紙廠，仍希望請政府貸款救急。振華造紙廠如稍加整頓，即可成為組織產銷聯營後各紙廠的共同紙漿廠，在發展上所需資金，擬請政府貸款。中興、渤海、星星三家紙廠能產白紙，銷路也易解決，但目前負債過鉅，也擬請政府予定貨貸款以免停工。

在會議上，起初各廠意見不一，並對產銷聯營多存顧慮，一味依賴政府貸款；但經工商局郭同志解釋後，人民銀行代表又指出：去年對造紙業貸款至今，不僅沒有解決問題，而且更感嚴重，因此如不團結，組織同業，以後問題也仍然不能解決；交通銀行代表也指出：如果認為組織產銷聯營後仍不能打開銷路，那現在更不能打開銷路。

根據目前津市實際情況，織布業已組織了聯營機構，紙烟業也組織了聯合銷售市場，這種方式在今天是極合需要的，由分散的盲目生產走向集體的有計劃的生產不但會解決該業的本身困難，對於國家經濟的建設也是極有補益的，有些民族資本家找到了這條路，像烘燒業的銀團組織也具有這種性質的同等作用，這樣組織經過政府實助加強生產的計劃性，是共同克服困難的好辦法。

產銷聯營問題經過反覆討論，各紙廠認識了解決目前困難的途徑，一致贊同組織產銷聯營。使困難較多的天津造紙工業顯示出了光明的方向。（晉，人民銀行通訊組）

改造罪犯 增加生產
五百名犯人出關墾荒
犯人表示一定好好生產報答人民

【本報訊】本市人民法院為貫徹執行第二屆各界人民代表會議關於組織犯人勞動參加獄外生產建設以減輕國家負擔的決議，上月底組織了千餘犯人的勞動大隊，參加新開河疏浚工程，最近又組織了五百二十名犯人的勞動大隊準備參加東北農墾工作，工作地點為哈爾濱農業學院所屬農場。人民法院已和該農場主管機關訂立了合同，確定了犯人管理辦法。全體定今天早晨出發。

這些犯人判刑期限最高的是十五年，其中竊盜犯二百四十名，詐欺犯十三名，強盜二百零三名，擾亂金融犯一名，違犯軍紀犯五名，其他烟毒犯妨害家庭犯等四十二名，刑期不到二年的其他罪犯九名，另有已滿刑期不願出獄的悔過員七名。他們原來在獄中已經過着充分民主和相當自由的生活，初步認識到政府對他們教育改造的苦心。這次要到哈爾濱去生產，開始時還有人存在着顧慮，經過監獄的幹部向他們再三解釋，幾次宣傳動員，才打消顧慮，全體隊員情緒都高漲起來。很多犯人自動報名參加。他們共同的願望是好好的勞動，徹底改造，爭取在短期內釋放，在社會上作個新人。

昨天，第三監獄裏比往日顯得格外熱鬧，參加勞動大隊的犯人，有的在接見家屬，有的在開會研究旅途中應遵守的紀律，有的在準備乾糧，好幾號監房裏正在開着歡送會，從窗裏看出：「沒有共產黨沒有新中國」和「我們要爭取勞動模範」的口號。

接見家屬是使人感動的場面。判刑三年的詐欺犯楊玉林對他七十歲老母親和二十多歲的妻子說：「我參加勞動是我的光榮，我要好好的工作好好的反省，說不定一年半年的就會回來，那時咱們再好好過日子。」母親原來哭着，聽了這些話，也安心的不哭了。

四號監房第一中隊的隊長王子璞，一個處刑八年的強盜犯，對記者說：「我的家庭生活是很好的，只是因為我交了許多流氓朋友，不知道自强，抱着「人不得外財不富」的想法，作了許多犯罪行為。這次經過八個月的反省，看到了人民政府的寬大和同志們的作風，我心裏全明白了。法院判了我八年，我心裏更高興，因為我可以好好的受管教，再不會作壞事兒了。這次參加勞動大隊，我是頭一個報的名，我要為人民流汗，好好生產，幾年以後回家團圓，那時我有了技術，還怕沒有事情可作嗎？」二中隊第二分隊副隊長振江，一個竊犯，也興奮的說：「我們在這裏吃人民的小米太不對，應該去生產。我們一定好好工作，徹底改造自己為人民服務，來報答人民。」

津鋼舉行慶功大會
八十八位勞模光榮受獎
鑄造廠職工創紀錄成本大減

【本報訊】天津製鋼廠慶功表模大會於昨日下午二時在總廠舉行，主席台上獎旗獎品琳琅滿目，總值兩千五百萬元。受獎模範八十八人，胸前掛着大紅花，分坐在主席台前，受到全體職工讚羨的崇敬。工會主任徐逢杰作評模總結報告，黨政團均有致詞，指出：去年生產由於職工的努力，勝利的達成任務，一至六月為國家省下四百多萬斤小米，經全體反覆討論找到工人的旗幟（勞模），希望四九年的勞模爭取再當五〇年的勞模，未當選勞模的也要努力爭取當上勞模，五點多鐘獎後攝影散會。

【本報訊】天津製鋼總廠鑄造工場，在職工努力下，創造了新紀錄，全場普遍降低成本百分之三十到五十。現以工人生產情緒熱烈，更準備另一新紀錄來歡迎毛主席回國。

該場為了配合將來的生產任務，經主管、領班和軍代表室三方面研究結果，決定提高生產，並以生產有顯著標準，作重點的突破，使產量提高，同時配合各方面使全場普遍提高，三月一日將積極工人孫日山、孔彥彬等調來做鋼錠模子砂型工，以每天每付活做四個鋼錠模子砂型創造了新紀錄（以前只能做兩個）。三月六日更提高為五個。因此帶動了全場其他工作部門，產量普遍提高，原來每天可化銅三爐，採文謙孫紹智創每天化四爐的新紀錄，原來軋鋼大套[illegible]一天做四個的新紀錄，[illegible]每天做了十五個，[illegible]每天做開三個，[illegible]每天做四個。該場過去每六天開爐一次，現創造了四天開一次的新紀錄，每爐產量也提高到二十四噸（解放後最高曾到過十八噸）。（易中）

市自來水公司
舉行職工聯歡會
李安提出四項任務

【本報訊】本市市自來水公司於昨日上午在北洋電影院舉行全體職工聯歡會。公用局李安副局長首先致言，着重指出正式迅速產生工會是今後搞好工作的一個主要關鍵，並向全體職工提出以下幾點任務：（一）開展生產節約運動，訂立三、四兩月工作計劃。新公司要樹立新作風、新氣象、新紀錄。（二）迅速成立工廠管理委員會、職工代表會、工會，貫徹管理民主化。（三）加強科學管理，統一[illegible]工作才能完成任務。[illegible]，共同努力，[illegible]質好、價廉[illegible]天津市民以[illegible]的自來水。在自由講話中，團支書周組琴代表青年團擁護工會號召，保證生產計劃完成，學好技術、學好政治。會後並放映「白衣戰士」助興。（讀笙）

成都昆明廣東
天津已可通匯

【本報訊】天津郵管局及所屬各郵局已開始和雲南昆明、成都互通匯兌，匯額暫定為一百萬元，廣東及西川各地郵局亦都開始通匯，匯款限額暨匯費各地不同，可向郵局詢問。（喬[illegible]）

大清河明起復航
天津至新鎮票價萬元
「河澄」輪昨自南趙扶返津

【本報訊】天津招商局為便利城鄉聯繫，促進物資交流，定於十日起再將大清河航線恢復，全程共一百二十公里，航行須兩日，明晨八時由招商局大紅橋總站先開出「河清」號機輪（拖八號木槽船），十一日晨八時再開出「河澄」號機輪（拖一號木客船）。客票價全程為一萬元，共分五段，由大紅橋至楊柳青票價為四千元，至當城、第六堡及台頭票價均為七千元，任莊子及新鎮止一萬元。天津售票處在招商局大紅橋總站，售票時間每晨六時至八時，沿站由各站郵局代理售票。

又，子牙河航線七日晨由天津開往南趙扶之「河澄」號機輪，八日下午三時已由南趙扶回航抵津，載旅客二百零二人。八日晨八時天津續開之「河豐」號機輪載旅客一百八十四人，另有民政局遣送回籍的難民一百一十九人，也半價搭該輪離津。

中華電信工會
津區代表大會揭幕
馬副局長報告業務日趨發展

【本報訊】中華電信工會天津區會員代表大會，昨晨八時在津揭幕。上午聽取了天津指揮局馬副局長一九四九年生產工作總結和一九五〇年工作計劃。在總結工作時馬副局長指出：在業務方面，去年十月天津區統一領導了區內各局，業務是逐漸上升，電報和市內電話已恢復接近解放前水平，長途電話則因路線日趨正常，時報話者少而逐漸減少，同時報話價目也得到了合理調整。關於今年工作計劃，除了完成上級指示的全國電信建設計劃外，還要在現有基礎上節約開支，[illegible]，提高服務標準，創造工作新紀錄，普遍實行民主管理，完成區內各局建立企業管理委員會。

今天大會將聽取討論籌委會關於執行「華北各指揮局電信工會會員工作時數條例暫行辦法」的決定和勞保條例等，並選出天津區委員會和出席全國電信工會會員代表大會的代表人名單，明日選舉後閉幕。

駐軍大生產運動即開始
耕地九萬餘畝農具肥料備齊
開展副業生產訂定具體計劃

【本報訊】駐津某兵團生產籌備工作正積極開展中。自去年年底該兵團生產委員會開會訂定今年生產計劃後，該兵團所屬各軍，即積極進行各種準備工作，以便接本月中旬即將開始的大生產運動。

據該兵團生產總分社統計：農業生產已準備好土地九萬餘畝；水利灌溉工程設計測量已經完成，正準備實地施工。揚水設備已備妥一部，動力設備以大牛為電機，除為柴油機以畜力牽引龍骨水車，極少使用人力；農具正積極趕製，其中某某兩軍專門定做了大批工廠中的一些新式農具，某軍除洋犁外，均由本軍的鐵工廠自製；一切耕地和拉水車的畜力，均由原來部隊中的騾馬充當，可够使用；水地肥料種籽已全購妥，開耕即可供用，旱地肥料種籽正積極準備，某師已開始往地送糞。北水利局簽訂包工合同，其餘單位正積極計劃。

副業生產擬各軍報告，有些已組織起來，開始生產；有些則正在籌劃。現據初步統計：全兵團共計劃開設磚窰十三個，石灰窰十七個，打魚鹽場五處，織工廠六[illegible]品甚多。

現在該兵團生產委員會計劃於月內開會，檢查各項生產準備工作與修訂生產計劃。（燎烽）

訂正

昨日本報二版所載「輪船貨物碼頭裝卸集體合同」中第四章第七條第五項文字排列略有錯誤，原文應為「船隻停泊距離裝卸貨物地點超過一般規定者，如外貿、大沽、東太古、怡和（加貨各庫院名稱詳見附件㊀）四處，每噸附加工力貨小米一市斤，碼頭貨物距離裝卸船隻地點繞道過遠者，每噸附加工力貨小米一市斤半。」特此訂正。

撫順發電廠主動檢修
鍋爐的新紀錄

本報記者 靜遠

「我們要求突破現狀，我們要求創造各式各樣的新紀錄，我們要生產效率高的新紀錄，要產品質量好的新紀錄，要減少廢品的新紀錄，要節省原料的新紀錄，要提高回收率的新紀錄，要提高設備安全運用率的新紀錄，要降低與消滅各種事故的新紀錄……。」——東北人民政府工業部關於開展群衆性創造生產新紀錄的決定

今年二月一日，東北電業管理總局通令嘉獎撫順發電廠維護科鍋爐股的王啓賢、陳玉乾、儲志武、陳金鎖、孫發紅五同志，因為他們在去年十二月創造了主動檢修故障的新紀錄。通令裏指出：「他們所創造的經驗，對於改進我們發電廠的維護工作、提高設備效率，保證安全發電是很重要的，對如何創造修理工作的新紀錄，也指出了主要的方向。因此，總局除獎給王啓賢同志等五人流通券一千萬元外，並通令全局，予以表揚。」

去年十二月，撫順發電廠維護科鍋爐股在股長王啓賢推動之下組織了檢查小組，由技術好、工作熱心的四位工友陳玉乾等分別負責鍋爐各部份的檢查工作，直接配合運轉，發現問題，主動的進行檢查與修理，一個月間得到很好的成績。東北電業管理總局除了獎勵和表揚他們以外，並責成撫順發電廠「應重視這一經驗，並將其推廣到其他方面，使這一經驗更趨完整，以便於改變被動的修理工作與檢修制度，為創造安全供電與提高設備效率的新紀錄而奮鬥」。

關於檢查小組的工作

在成立檢查小組以前，鍋爐股完全根據運轉上提出的工票進行補修。工票上寫明那裏需要補修，就補修那裏。往往大的故障因為運轉上沒發現，不提出工票，就沒有修理；小的故障，提出了工票，反而倒修理了。同時因為運轉是一日三班制，各班提出同一故障的工票上內容往往不一致，例如在提出需要修理風扇時，甲班說是振動，乙班說是串軸，丙班說是不事什麼毛病。因此在補修時就要全部檢點修理。這樣不但臨時補修費工費料，而定期檢修時也不能掌握應行檢修的重點，造成材料人工的損失，同時故障也不能事先防止，仍常發生。

鍋爐股長王啓賢同志針對這種情形，十二月份組織了檢查小組，由四個主要修理班中各抽出一名技術熟練、工作熱心的工友組成。檢查小組的任務是每天要檢查運轉情況，防止事故，主動掌握鍋爐全部機件，給補修工作找出明確目標，晚上向股長報告，以便適當處理；對於緊急及簡單的補修工作，則可以直接處置。鍋爐股在月初、月中和月末進行了三次彙報，總結經驗，總計一個月中檢出大小故障一一六件，對保證安全發電起了極大的作用。

幾點重要的收穫和經驗

成立檢查小組以後的工作中，有幾點重要的收穫和經驗，是值得提出的。

第一：在檢查中發現問題，及時修理，不但減除了提票通知的手續，也防止了很多事故的發生與擴大。

例如：十二月十日工友陳金鎖發現十六號、三號排渣機滾珠蓋螺絲鬆扣，風扇振動，就當時將螺絲緊住，防止了滾珠損傷。同一天，工友陳玉乾發現十一號爐排減速箱漏油，十一、十二號給水泵油管漏油，當時修好。

又例如：十二月二十日陳玉乾發現十六號上煤機齒形減速箱牙輪破壞，皮帶過長，於是第二天就把皮帶割去一部，把牙輪停起來暫時應用，同時實下牙輪圖樣去翻造。

諸如此類的例子很多。這樣發現和處理了故障，使很多故障不可能發展成停爐停電的嚴重情形；這就是說，新制度增強了保證安全發電的效率。

第二：根據發現的問題的輕重緩急，分別先後，使補修組能有計劃有重點地進行修理工作，縮短了停爐修理的時間。檢查小組因為熟習了鍋爐的使用情況，對停爐檢修時的計劃和重點，常常起着指導作用。例如在五、十一、十三、十五號爐停爐檢修時，大部份是根據檢查小組在檢查中提出的問題而進行補修的，又如檢修十三號鍋爐時，檢查小組工友儲志武提出十一件漏汽漏水的待修工作，事實上不能在一天停爐期間中完成，領導上就決定選擇重點，先檢修迫不及待的工作。這樣使人力材料得到了合理的使用，又減少了停爐時間，符合了加強經濟核算的精神。

第三：通過檢查小組，維護工作人員檢查了自己工作的質量，提高了維護人員的責任心。當維護人員所作補修工作不周密時，檢查小組就會隨時向原補修人員提出。這樣使維護工作人員更密切注意自己檢修工作的質量，保證修理得更確實更可靠，加強了使用時的安全性。

第四：加強了維護和運轉兩方面的聯繫，合作研究改進設備的效率。以前補修和運轉兩方面合作不够密切，往往是各幹各的，很少交換經驗。現在檢查小組為了瞭解機件情況，每天最少有二小時和運轉人員一起工作，修理人員可以通過運轉人員的幫助，更熟悉各種機件，隨時設法改進。同時修理人員也隨時幫助運轉人員，掌握機件情況。

這經驗值得交流推廣

撫順發電廠主動檢修故障的成績，是很明顯的。在開展主動檢修工作的實踐中，發電效率也就會增強。但主動檢修的方式和制度還有不同，這方面的經驗是值得交流的。撫順發電廠鍋爐方面的成績，雖仍在研究改進，更進一步推動主動檢修工作，不但使鍋爐方面的檢查小組工作更進一步，而且遵照東北電業管理總局的指示，更向其他部門的維護工作方面推廣，創造更多的新紀錄。

天津汽車公司
將實施運行負責制
分站務駕駛保養檢修四個項目
配合定額定員等制度同時推行

【本報訊】天津汽車公司為了加強車輛週轉提高工作效率爭取人盡其能車盡其用，根據該公司德縣至南宮線及滄縣至河間過去個別負責制的成績，在相互合作，相互保證，相互競賽，相互協助的原則下擬定了汽車運行負責制草案，配合定額定員，超額獎勵，厲行節約和創造新紀錄各種制度同時推進。現已開始醞釀編組，一俟各線翻漿時期過後，即可分線試辦。該項草案要點分站務負責，駕駛負責，保養負責，檢修負責四項，各自保證本身任務的完成，站務部份要保證每日客運班車往返均能達到預定人、公里數，萬一遇有旅客不足時，應以零担貨物補充噸位，貨運要來回有貨裝運，減少車輛空駛，提高車輛週轉率。駕駛部份要保證在駕駛過程中遇路上發生障礙時要設法前進，遵守時間聽從站務人員的指揮及調度共同完成任務，無事不請假並隨時協助別人解決困難，車輛不拋錨在途，有故障時自己想辦法修理，非萬不得已不向車站請調救濟車，路上有旅客時儘量設法搭運不使旅客不高興，裝運貨物不短少，不損壞，保全公司信譽，儘量撙節油料，並將節省油料交回公司。保養部份要保證限內的定期班車準時出車，能用車輛佔車輛總數百分之六十，完成定期潤滑提高車輛週轉效能，車輛在途不發生故障。檢修部份要節料節工並提高修車品質，保證車輛隨到隨時檢修，保證修車不返工，大修車行駛八千公里，中修車行駛四千公里，按時照修車的定料定時制度完成修車任務。（文烈、建中、宗瀾）

南大中文系今年計劃
結合工人深入民間
搜集歌謠戲本紀錄天津方言
開辦工人夜校開展工人文藝

【本報訊】南開大學文學院中文系師生為配合當前天津實際的需要，已初步決定本年度學習方向及重心工作。學習方向決定為一方面要深入民間，另一方面要與工人結合。深入民間的重心工作有：（一）搜集本市歌謠、鼓詞、戲本、小說及講唱的材料，比照活的大衆口語，用記音符號紀錄天津方言；（二）從上述材料中提出詞彙，編輯「天津方言小詞典」；（三）考證上述材料中故事和歌謠中的母題的起源及內容形式的演變；（四）研究其作品的思想內容文字技巧等；與工人結合之方法為開辦工人夜校，從工人學習中直接取得工人文藝研究的材料，包括工人自己寫的，工人口述同學代寫的及紀錄工人口述之民間故事，神話和歌謠等。

【又訊】南開大學財經學院為加強學習，本學期增授新課計有經濟系三、四年級及研究生的「新民主主義經濟」，由李世祥講授「合作經濟」，由劉君煌講授；二、三年級的「蘇聯經濟地理」，由鮑覺民講授；財政系四年級的「蘇聯財政史」，由陳舜禮講授。（南開新聞社）

市總工會迎接「五一」節
舉辦工人文娛競賽
邀文聯青聯等組成籌委會
決定競賽節目及評選辦法

【本報訊】本市總工會文教部聯合本市文聯、青聯、電台、報社及二級工會，決定在五一勞動節舉行各廠工人文娛競賽。擬通過這次競賽，使某些文娛不活躍的工廠能活躍起來，使已活躍起來的工廠能更提高一步。

競賽會的籌委會於七日下午二時假工人文化俱樂部舉行，由總工會文教部副部長王一達主持，會中討論並決定了「五一節文娛競賽工作計劃」，規定：

㈠競賽節目為歌詠、戲劇、男子籃球、女子排球、創作（劇本、歌曲）、繪畫（除評獎外，並佈置大規模之展覽）等。

㈡對戲劇要求：演出的劇本要求自編（自編劇本最好是本廠的材料，評分時增加分數百分之五至十五），形式要求並一定要表現工人（無論自編或外來劇本），以不超過一小時為限，如特殊材料者例外。

㈢對歌詠要求：每一個單位歌詠團唱三支歌（一定要唱工人），其中至少有一個是自己的創作，獨唱不得超過十分鐘，內容一定要新。

㈣劇本歌曲的創造着重於內容。

㈤繪畫着重於內容（主要畫工人），或有相當政治意義的漫畫，技術次之。

競賽方式：決定首先在二級工會進行，評選出冠軍再到工人文化俱樂部參加總競賽，各二級工會評選參加競賽的數目，定為戲劇冠軍二名，歌詠冠軍集體二名、獨唱二名，籃球冠軍一名，排球冠軍一名，繪畫及劇本、歌曲的創作，不經二級工會評選，集中於籌委會評選，並佈置展覽。

二級工會的評選工作定在四月二十四日前完成，總競賽定在四月三十日及五月一日兩天進行。（李松齡）

自由幸福的蘇聯婦女
總結工作慶祝三八節
她們在一切領域中，和男子一樣的在勝利地生活、學習和工作着。

【新華社北京七日電】塔斯社莫斯科七日訊：蘇聯的一切城市和鄉村都在籌備紀念「三八」國際婦女節，婦女們在工廠、機關和集體農場舉行的會議上，總結她們的工作。她們為蘇維埃制度而歡呼，這一制度給她們帶來自由生活的愉快，爭來與男子同工同酬、休息和休假、社會保險和受教育的平等權利。

在蘇聯的小學和中學、技術學校和其他專門教育機關學習的，有三千六百餘萬人，其中婦女約佔一半。僅就高等教育機關學習的婦女，就是蘇維埃婦女知識分子的證明。從學校畢業以後，蘇聯婦女得到選擇職業的機會。數十萬女學生得到國家的獎學金，就讀在大學、師範、醫學、技術和農業研究所及其他高等教育機關。在大學，就有代表蘇聯六十五個民族的六千名女學生。蘇聯各共和國訓練女知識分子的工作，已具有極大的規模。婦女在國內受高等教育的人民當中，幾佔一半。她們在工業和農業中，在科學與文化的一切領域中勝利地工作着。她們的努力得到很高的評價。有三百多名女科學家、藝術家和生產中的領路先鋒，榮獲斯大林獎金。

農婦的生活也很幸福。過去受壓迫與愚昧無知的婦女，已成為有文化的集體農民。數十萬婦女已提升到集體農場的領導地位上。她們已精通農業技術，駕駛着拖拉機和開動着複雜的農業機器。一千五百多名集體農婦榮獲社會主義勞動英雄的稱號。

母親們在蘇聯受到愛護與尊敬。二百五十萬以上的母親已榮膺母親之光勳章和母親獎章。約有三萬名婦女已榮獲母親英雄的稱號。

蘇聯最高國家機構和地方蘇維埃的組成，就顯示出婦女所享有的偉大尊榮。根據那保證全體勞動人民享有平等參政權的斯大林憲法，一九四六年有二百七十七名婦女被選入蘇聯最高蘇維埃；一千七百名婦女是各加盟共和國和各自治共和國的最高蘇維埃的代表。被選入城鄉蘇維埃的婦女有五十萬。許多婦女將參加三月十二日舉行的蘇聯最高蘇維埃的選舉。

蘇聯科學發明
已遠超過外國

【新華社北京八日電】塔斯社莫斯科四日訊：蘇聯科學與發明斯大林獎金委員會委員朱達科夫頌稱：偉大的斯大林關於不僅要趕上外國科學和技術而且還要超過它們的指示，現在正在蘇聯成功地實現中。這次榮獲斯大林獎金的科學工作者的成就，便證明了這一點。烏拉爾重型機器製造廠製造了一種生產率特別高的機器，就其獨創的設計、高度的機械化和自動操作來說，都超過蘇聯國內外同類的機器。在列寧格勒五金工廠設計師哥瓦列夫的領導下，已為德聶伯河電力站設計出世界上最大的新式水力透平，這種透平的使用證明已大大地勝過了美國。新的「歡管」電焊法已廣泛地介紹到機器製造業中。這種電焊法節省用電百分之三十至四十，並大大地增加了勞動生產率。科學家和工程師們所發明的感應很強的工具，已能根據油層中瓦斯的運行來探察石油和決定油層的大小。世界上氣體勘察第一次得到理論上的證明。工程師克列菲爾等人設計了優於外國現有的電影機械。[illegible]電影製片廠總工程師戈林納可夫領導下所創造的強力轉動水門汀等，蘇聯有關電影發明家達吉爾的領導下，發明了新的電影發音法。工程師們對加速和改進建設和建築工作的質量，具有重大意義。其他節省人力和提高勞動生產率的發明有新式掘鑿機，裝載垂直鑽井和掘出石塊的裝載機等等。

成績卓異著作輝煌
蘇榮獲斯大林獎金工作者

【新華社北京七日電】蘇聯榮獲斯大林獎金的科學工作者成績卓異。綜合塔斯社電訊：蘇聯科學院院長瓦維洛夫談稱：蘇聯天文學家在研究天體的起源、組成及演變過程上獲有新的成就；物理學家分析了分子營動過程，並研究高速轉動的電子的特性；數學方面有幾何學的重要著作及彈性體力學中微分方程式理論的應用；建築學上有對鋼素在冶金過程有巨大重要性的液體結晶的著作；化學方面，則有碳氫化合物的硝化和關於吸收、膠體的研究，關於照相感光乳劑研究和有機合成過程的美妙的解釋，顯示理論化學的極大進展。關於科學史的則有「俄羅斯化學工藝與化學工業史」，「十八世紀俄羅斯鋼鐵與瓦斯鋼研究史」，和「俄羅斯電氣技術史」等三部優異的著作。

蘇聯高等教育部部長兼科學與發明斯大林獎金委員會副主席卡夫坦諾夫談稱：蘇聯科學家在冶金和機械學的彈性與可塑性原理上的研究，對工業發展極為重要，這包括了第蘇聯特教授領導下所完成的高壓與高溫下水蒸氣的熱的性能的研究。蘇聯最老的地質學家「西伯利亞地質研究史」的作者奧勃魯切夫獲得獎金，生物學家在增加牲畜繁殖率方面的研究也獲得了獎金。獲獎者還有人類學家格拉西莫夫，他發明根據頭骨再造臉型的新理論；人類學家奧克洛尼科夫，他發現了舊石器時代的人骨化石及器皿；歷史學家吉謝列夫（按即係來我國講學的三位蘇聯學者之一）及其著作「西伯利亞南部古代史」，歷史學家巴西克及其著作「三民族各遊牧時期」，他論述了俄羅斯、烏克蘭和白俄羅斯人民古代史及其發展。

蘇聯醫學界獲獎人有：波爾拉茲教授及其著作「恢復性外科學」，他在醫治殘缺不全的器官，接骨正骨及醫治癰瘍的手術方法上成績卓著；已故的德雅納里夫教授因曾成功地解決了氣管炎的治療而被追贈斯大林獎金。斯陶伊科教授的著作「肺結核病的外科治療」，總結了他三十餘年的豐富成果。布布里欠科教授的著作論述癌後傳染及其治療；安德里也夫教授應用長期間睡眠醫治內部病症已有六年，並以此方法醫治潰瘍、血壓高及其他病症上獲得的效驗，打破了長期睡眠只能醫治精神病症的流行觀點。

獲獎人還有：喀山的農學家巴伊朱羅娃，她培育出在多季抗寒夏季抗旱的裸麥；塔吉克選種學家克拉西契科夫培育了增產纖維百分之二十三的棉花品種；迭迭列夫培育了以前僅在南方生長的甜櫻桃的北方變種。農業機器廠的設計師和工人伏爾科夫等人製造了[illegible]，每天可作四十個[illegible]工人的工作；農業機器研究所的庫齊切夫發明用於巢播或烟草地的三馬力小拖拉機；烏克蘭育種學家基羅罕科培育了[illegible]乳牛；哈薩克集體農民培育出新種綿羊；獸醫伊凡諾夫發明的供幼獸用的抗傷寒症疫苗，已應用於牧畜業。

建立第十支隊
馬來亞解放軍

【新華社北京六日電】據塔斯社二月二十八日電引錫蘭通訊社消息：新加坡的馬來亞共產黨機關報「納瓦薩克蒂」報導，馬來亞民族解放軍已建立一個新的支隊——第十支隊，該支隊於成立時發表「建軍宣言」稱：由馬來亞愛國青年組成的第十支隊，將有助於馬來亞人民的團結和加強粉碎敵人的力量，並保證在馬來亞共產黨領導下為實現「馬來亞人民民主共和國綱領」而奮鬥。

據美聯社和法新社消息，二月二十三日襲擊柔佛州內一孤立的警察所，擊斃英國軍警十三名，擊傷七名。本月二日，解放軍在雪蘭莪、霹靂和彭亨三州交界處伏擊了英國軍事護送隊，擊斃英國軍警五名。

南朝鮮游擊隊
今年迅速發展
一月份作戰千餘次

【新華社平壤八日電】南朝鮮勞力者報發表南朝鮮人民游擊隊一月份綜合戰果如下：一月份，南朝鮮人民游擊隊的動員總人數為五萬五千四百八十五人，與偽軍警作戰一千一百二十二次，[illegible]四十一名，[illegible]三百二十名[illegible]。人民游擊隊在與人民的密切聯系下，肅清了偽「國防軍」、「民保團」、「韓國青年團」以及特務惡霸分子六百八十五名，並將從特務惡霸分子手中奪回的大批糧食、被服及現款交還農民。在作戰過程中，游擊隊會在各地區召開了二百一十六次群衆大會，廣泛地展開宣傳鼓動工作，號召南朝鮮人民支持祖國統一民主主義戰線。

一月中，人民游擊隊的活動，比去年十二月有了很大的進展，特別是一月初旬和一月下旬在慶尚北道東部的兩次戰役中，予進犯的李承晚偽軍以嚴重打擊，使解放區獲得了新的擴展。

希臘舉行選舉
法西斯恐怖下

【新華社北京八日電】塔斯社雅典六日訊：希臘議會「選舉」已於五日在肆無忌憚的[illegible]「選舉」，[illegible]合法」選舉。約有三十個反動黨派和[illegible]的候選人，角逐二五〇個議席。沒有一個真正民主的黨派被允許參加選舉。參加希臘民族解放陣線的黨派如[illegible]的民主組織，都被宣佈非法，它們的領袖和積極分子，都被關在馬克羅尼索斯島上的死亡營中。「選舉」就於五日在軍官的監視和迫害的恐怖下舉行了，但希臘人民卻決定制止旨在鞏固保皇法西斯統治的反人民陰謀。在雅典各選舉大會上，人們高呼口號，要求建立真正的民主陣線，恢復人民自由，實行大赦，取消「緊急措施」，並廢除馬克羅尼索斯島上的集中營。三月四日在雅典的主要通衢斯塔丟大道上舉行的集會中，人們曾高呼這樣的口號：「釋放被囚者！打倒馬克羅尼索斯！打倒法西斯主義！」

美參院司法委員會
通過反動蒙特法案
旨在宣佈共產黨為「非法」
引起民主公衆猛烈抗議

【本報訊】據新華社北京七日電：塔斯社紐約六日訊：美國參議院司法委員會已於四日通過了反共反民主的蒙特法案。這一行動已引起了美國民主公衆的猛烈抗議。廣大的進步公衆形容這個法案為「警察立法」，並指出：它是一種法西斯型的措施，旨在宣佈共產黨為非法，並對美國強制實行政治「思想管制」。

該法案規定對被控所謂「圖謀反叛」美國現政權的人們，判以十年徒刑和一萬美元的罰款。法案的其他規定包括：共產黨黨員及其他民主組織的人員要依照總統任命的，由三個人員所組成的「顛覆活動管制委員會」的決定，向司法部進行登記。法案禁止共產黨員在美國政府中任職，禁止共產黨員保有領取護照出國旅行的權利。法案規定對「不遵守」登記規則的人們，判處兩年徒刑。

共產黨全國委員會總書記但尼斯在向報界發表的聲明中，痛斥蒙特法案為納粹式的「立法」。但尼斯說：「這個法案將損害結社權利以及其他美國的基本自由。這便是為什麼這個法案引起勞聯、產聯、全國有色人種協進會、美國公民自由同盟和進步黨等許多如此不同的團體，以及著名律師如哈佛大學教授郝非及數百名教授廣泛的反對的原因。參院司法委員會這一瘋狂的行動，是企圖用來轉移全國對本屆國會未能通過公民權利立法的注意力」。

但尼斯在他聲明的結尾部分號召一切政治黨派的美國人要求參院擊敗蒙特法案，制定反私刑法與反人頭稅法，並廢除塔夫脫——哈特萊奴役勞工法。

蘇聯最高蘇維埃選舉
候選人已登記完成
斯大林被提名為第一候選人

【本報訊】據新華社北京八日電：綜合塔斯社消息：根據蘇聯最高蘇維埃主席團的決定，全蘇六七一個聯盟院選區和六三一個民族院選區的選舉委員會，已於二月二十五日完成候選人登記的工作。已登記的候選人，是蘇聯共產黨與非黨人士共同提出的。共產黨與非黨人士的選舉聯盟，表明蘇維埃社會精神上政治上的統一。

蘇聯人民的偉大領袖斯大林，被各地人民萬衆一心地提名為第一位候選人，蘇聯共產黨中央委員會的委員安得烈也夫、貝利亞、布爾加寧、伏羅希洛夫、卡岡諾維奇、柯西金、馬林科夫、米高揚、米哈依洛夫、莫洛托夫、波諾馬林科、蘇斯洛夫、赫魯曉夫、什維爾尼克、施基利亞托夫等人，也被一連串的選區提名為候選人。他們已按蘇聯共產黨中央委員會的指示，在指定的選區登記為候選人。

已登記的代表候選人中除了蘇聯人民愛戴的領袖們外，還包括蘇聯各方面最優秀人物。

☆蘇聯婦女代表團應英國國際婦女節委員會之邀，於六日前往倫敦參加紀念國際婦女節。代表團共五人，由俄羅斯聯邦共和國教育部副部長杜伯洛維娜率領。

☆越南國民教育部最近發表：一九四五年至一九四九年，越南識字人數由二百十八萬增至一千一百五十八萬；初等小學學生人數由二十八萬四千三百增至四十萬五千三百。

☆南朝鮮李承晚傀儡政府，於三月三日宣佈承認法帝國在越南所製造的保大、老撾和柬埔寨三個傀儡政權，並宣佈已與佛朗哥西班牙建立外交關係。

☆美國職業情報局發表的數字承認：美國二月份失業人數已增至四百六十八萬四千人，即較一月份增加了二十四萬四千人。這是縮小了的數字。

☆據美國商務部統計，美國現有私人企業三十九萬七千個，即較一九四八年少了六萬七千個。這說明美國獨佔資本的集中及中小企業的大批破產。

☆美國陸軍部遠東事務顧問艾奇伯格三日在紐約宣稱：美國必須准許日本重新軍國主義化。他說：把日本重新軍國主義化是「美國道德上的責任」。

☆美國駐近東與中東九國外交人員會議於三月七日在開羅開幕。將討論美國之積極滲入近東、中東和非洲各國，並將這些國家變為英美軍事基地而擬訂新計劃。

☆伊拉克親美集團正在加緊策動，以推翻目前的親英政府。這一計劃是在英國外交部支持下的，中心內容仍是實現英國伊拉克合併為英國傀儡國家的老計劃。（以上均據新華社電）

經濟新聞

幫助各工廠輸入原料 外貿局二次批給外滙
其他各業如有需要亦可申請
滬金融業貸款各廠解決動力問題

【本報訊】華北對外貿易管理局，爲了有計劃的使用外滙，供應各公私營工廠的原料，發展本國工業生產計，曾通過各工業同業公會，直接批給各廠外滙，向國外訂購原料，該項原料近已先後到津，對供應各廠原料，降低成本，保證生產，起了相當作用。

現該局根據各工業生產情況，除已決定第二次批給各工廠所需進口原料的外滙，有的已在辦理申請手續中，並批給貿易商一部外滙，其他各業如必須進口原料，亦可根據具體情況向該局申請。（外貿通訊組）

【本報上海八日專電】滬公私營金融業聯合放款處爲反美蔣轟炸，協助工廠解決動力問題，決定予以貸款，凡有實物及設備擔保的廠商，均可申請。該處自去年十二月成立至今，已放出生產貸款三百億元。

津供銷總社檢討業務 確定了今後服務方針
希望各單位社與總社密切聯繫，發揮組織力量進行聯合採購，訂立代銷和包銷合同。

【本報訊】本市供銷總社門市部自開業以來，在與國營經濟密切結合下，對穩定津市物價上起了一定的作用。但檢討起來，離社員實際需要相差很遠，特別是當總結一九四九年工作時指出了門市業務按社員發展比較是逐月下降，主要原因：貨物來源不够廣泛，沒有完全與國營貿易建立起正常的業務關係，經營技術與識貨能力較低，計劃性不够，消費部與門市部沒有很密切的結合起來，社員增加後的業務沒有及時跟上去，領導上存在官僚作風，對下層社接近不够，有時態度不够好，對下層社業務情況不太了解，更談不到指導業務了。當檢討出這些缺點後，總社作了很好的研究，並明確了今後業務方針「爲廣大社員服務」；並在春節前或春節期間購到不少社員必需品，一面來自津市國營、公營、貿易公司和較可靠的私營企業，一部來自上海。自春節過後，從正月初五開市以來，每天的業務是逐漸上升。又根據了社員迫切需要，和花紗布公司洽購了社員春裝的用布，每疋較市價低兩萬餘元。在開市時，每天有二十餘個單位社來買，售貨款六七千萬元，平常每天售貨款一億二千餘萬元。三月六日竟然增至四十餘單位社，售貨款已達四十餘萬元。但購貨單位仍不够普遍。其中主要物品當紙烟四千二百餘條，社員春裝用布二百六十餘疋。其中職工社佔三分之一，主要購入布疋、棉織品，街社佔三分之二，多購入日用必需品，如火柴、肥皂、毛巾等物。不少單位社依然沒有和總社發生聯繫，特別是街社，還沒有發揮了組織起來的作用。總社希望各單位社確切研究和準備聯合各單位社進行聯合採購，訂立代銷和包銷合同，解決社員必需的需要，發揮組織起來的作用，緊密結合國營經濟，穩定津市物價。（市供銷總社通訊組）

銀根仍鬆利率再減
滬銀根鬆平各貨多趨跌

【本報訊】銀根仍鬆，行莊放款利率再減，商業放款十七元，工業放款十五元，各減一元五角。

【本報上海八日專電】滬週日銀根鬆平，各貨多趨跌，食米交易清淡，中白粳仍站二十七萬元原盤，棉紗除二十支金城、十支童子軍外，均下挫，二十一支雙馬以六百八十萬元收市，較六日跌四十五萬元。

折實公債牌價

一九五〇年三月上旬 每分牌價：三萬一千六百二十八元

外來粉上量較盛，各粉廠通粉次粉供出數量亦多，進戶因走銷不暢，手中存貨仍感停滯，續購而力，成交仍形蕭條，故零售粉價並未因牌價調整透出如何硬勢。芝蔴油上量不多，較前略升，花生油外銷活動，初平後升，供出數量較多，豆油供銷平淡，情形低徊。

各糧食市場 八時起交易
工商局規定今天實行

【本報訊】市府工商局爲便利商民購糧交款，統一規定各法定糧食市場交易時間提早於每日最八時即正式開始成交，各市場交易員必須於晨七時半到場，並訂於今日（九日）開始實行，希買賣雙方商號人員早時到場交易。（市場科通訊組）

玉米紅糧牌價調整
粉價上提華糧繼續拋售 零售粉價未變成交不多

【本報訊】昨日華糧公司玉米紅糧牌價微有調整，利字粉、恒字粉上提三千元，繼續大量拋售。幾係稻米牌價未變，售出兩萬八千四百斤。市場上小麥開價微升。玉米仍係高價售脫，芝蔴上提五十元，元豆、合豆均有起色。朝鮮米北京客幫續有吸購，做出較多，開價持續平穩。稻米、秈米並無變化。

折儲牌價 六二〇四·〇一元

【本報訊】中國人民銀行天津分行儲蓄部的折實儲蓄，三月九日標準實物單位牌價爲六千二百零四元零一分，較昨日漲十二元九角四分。

紗布場價微提 零售仍疲續行滑落

【本報訊】昨日場內開出二廠紅牌五福市布、綠陽光市布，二十七萬五千元，上升五千元，色布中海昌藍布、花布，上升五千元，翠美人青布、天龍紅布、藍布，均未變化。二十支栗子、十支得利、多寶，皆升二萬元，走動平靜，情形正常。場外零售，因銷現仍疲，存戶售意濃厚，續行滑落，二廠紅牌五福市布三十萬零五千元，綠陽光市布二十八萬八千元，二十八萬八千元，二十支十全每塊十八萬八千元、十九萬元，二十支三鼎十七萬八千元、十八萬元。

紙烟略升

【本報訊】解放烟三塔上升，頤中烟賦價亦見上游，其他各牌烟上下不大，平中透出硬象。有一部攤販補貨，市場成交情形尚有活動。銷安出二十支哈德門每箱三百六十三萬元，白砲台五萬四千元，綠砲台四萬一千五百元，紅高樂三萬三千五百元、三萬三千六百元，二十支前門三萬零七八百元。

猪鬃牌價調整 收購數量增加

【本報訊】猪鬃牌價自本月七日起調整，改良五五每盒由六億元提至七億元。華北猪鬃公司根據目前國際市場，國內物價，配合收鬃季節，刺激生產，作此決定而大量收購。牌價調整後的收購量較調整前增加了百分之三十以上，接近百分之四十。七日該公司門市收購黃鬃、批子等一千五百一十斤，八日收購在兩千斤以上。

由於收鬃價格的掌握適當，刺激農村生產，今年春季是猪鬃生產的旺季。華北猪鬃公司及各地分支公司及收購小組成立後，猪鬃收購工作深入廣大農村，利潤直接達到生產者手中，改變了帝國主義、官僚資本主義操縱剝削的歷史情況，現在每一小地方的市集都有猪鬃市場。

出口國藥 已露動意

【本報訊】國藥出口市況，前因港地沉滯，本市頗蕭條，現略有動意，廣角、大草口、生地、牛夕、當歸、刀王，成交稍暢，出口貿易行活動，由一二家增至三四家。進口貨花食洗片，有河南幫吸購，較前透出提意。

唐山糧價回平
零售布價低於廠盤

【本報唐山專訊】唐糧開價回平，成交不快。雜貨依然平靜，無大變化。紗布市氣顯透消沉，供過於求，吸戶觀望，做出寥寥。八日玉米收盤一、〇八〇元，小米一、四〇〇元，小麥一、六〇〇元，稻米二、四〇〇元，元豆一、一〇〇元，紅糧八〇〇元。三燕布牌價三十一萬元，廠外零售三十萬元，二廠五福布三十萬元，廠外零售二十九萬二千元，毗程海昌藍布三十七萬元，二十支三松紗二十萬四千元。

本市百貨公司 加强經銷業務
計劃增加夏季百貨用品 歡迎廠家訂立經銷合同

【本報訊】隨着時令的轉變，天津市百貨公司爲增加夏季百貨用品，已計劃加强經銷業務，增加經銷廠家。凡產有屬於百貨範圍內的貨品及持有正式營業照的工廠，都可向百貨公司商洽，訂立經銷合同。

百貨公司經銷廠家，截至目前已有一百零四家，經銷貨品總計一千五百餘種，其中以文具、服裝、電料等爲最多。本月份新訂經銷合同的廠家有十家，廠名及經銷貨名如下：㊀辛辛工業社，經銷貨品複寫紙。㊁孔正工業社，經銷貨品感光紙。㊂東北科學研究所，經銷貨品皮手套。㊃啓中織物公司，經銷貨品男女襪。㊄利光熱水瓶廠，經銷貨品熱水瓶。㊅大中工業社，經銷貨品染色皮革。㊆馮子彬工業社，經銷貨品男女襪。㊇中國通記化學廠，經銷貨品鞋油。㊈振業電器行，經銷貨品電池。㊉建國文具廠，經銷貨品文具。原有的經銷廠家，雖因時令關係，但大都在改換適合時令的貨品，在百貨公司繼續經銷。各經銷廠家由於薄利多銷原則，在領導下，業務都趨向了繁榮。

交換據票（三月八日）

張數：5402
金額：35,304,238,044.39
差額：10,947,946,784.36
退票9張38,699,749.00
空頭支票一張廣大號煤棧開和順興錢莊一張2,000,000.00透支額100,000,000.00已欠83,535.00

日用品零售價（三月八日）

品名	單位	價格
玉米麵	斤	[illegible]
稻米	斤	[illegible]
小米（北河）	斤	[illegible]
小米（東北）	斤	[illegible]
麵粉（利字粉）	袋	[illegible]
八一通粉	袋	[illegible]
土豆	斤	[illegible]
大白菜	斤	[illegible]
大鹽	斤	[illegible]
猪肉	斤	[illegible]
牛肉	斤	[illegible]
羊肉	斤	[illegible]
活鯽魚	斤	[illegible]
蝦	斤	[illegible]
雞蛋	個	[illegible]
香油	斤	[illegible]
煤球	斤	[illegible]
洋鹼皂	塊	[illegible]
紅高樂紙烟	盒	[illegible]
烟斗紙烟	盒	[illegible]
狼狗男襪	雙	[illegible]
龍鳳坤襪	雙	[illegible]
三花毛巾	條	[illegible]
麻雀彩毛巾	條	[illegible]
二廠五福白布	尺	[illegible]
太平洋藍布	尺	[illegible]
20支十全紗	塊	[illegible]

行情表

3月8日

外滙牌價（莫斯科電匯、外蒙電匯、北朝鮮電匯、英滙、美滙、港滙、澳滙、加拿大幣、新加坡幣、印度盧比、瑞士法郎、暹羅（銖）、菲律賓幣、印尼（盾））、利率（銀行活放、錢莊活放、銀行活存、錢莊活存、銀行定存、錢莊定存）、內滙（人民銀行匯率：南京、漢口、西安、青島、上海、山海關牌價；申滙牌價、行莊）、人民銀行通知存款利率、錢業利率小組（商業放款日拆、工業放款日拆）、糧油、紗布、棉花、燃料、皮毛、羽毛、腸衣、紙烟、雜貨、山貨、水產、西藥、國藥、證券、電料、木材、煤油、各地行情（北京、上海）各欄價格：[illegible]

成興大 出品 ★各界同志們：春風既至，雨季將臨，爲了提高工作效率，爭取時間，應該置備一件★ ☆堅固耐穿☆尺碼齊全☆ 三不怕 風 雨 衣 總發行所 大成興服裝雨衣製造廠 天津東馬路三十號 電話五局一六六八 ☆經銷處☆ 天津市百貨公司 羅斯福路勸業場旁李同益西服店

紅星牌 橡膠產品的優點 （堅）固結實 所以負荷力高 （韌）性强大 才能不破不裂 （耐）拉經久 因爲品質精良 （磨）擦不壞 可稱經濟合算

華北機器製造公司出品 總公司：天津⊕鎮南道98號電話(3)1134 0907 天津營業所：天津㊀羅斯福路255號電話(2)4566 北京營業所：北京㊀王府井大街122號電話(5)2156

808 牌 C.C. 牌 808 BESTRUBBER SHOE C.C. BESTRUBBER SHOE

★★★男 女★★★ 透明膠底 柔韌輕軟 彈力特强 堅實耐穿 永久折裂 牌子最老 行銷普遍 天津長城橡膠廠 地址：十一區寶家大橋永慶北里六號 電話：二局三五三三號

湖南輪 約十日到津 三月十四日結關 三月十四日開往香港
南昌輪 三月十四日到津 三月十四日結關 十八日開往日本各口岸
太古輪船公司謹啓 地址：解放北路一七三號 電話：35438 33005
呈請航政局核准中

新亞 M/V EBONOL 輪船直放汕頭 三月十二日抵津 十四日結關 十五日離津 貴客如有貨物運往請駕臨本公司接洽爲荷（呈請航政局核准中） 直東輪船公司謹啓 第一區張自忠路九十一號 電話三〇五九五、三五八三九

現已出廠 財生快輪直放香港 十四日到津 十五日結關 十六日離津 怡和輪船公司謹啓 十區解放北路一五七號 電話31296.31008.33845

開 香山特快輪 往 煙台·青島 三月 十日到津 十日結關 十一日離津 貨客票接洽處：本公司及中國旅行社 招商局四號碼頭（招商局四號碼頭） 三一航業公司啓 地址：解放北路一三三號 電話：三〇九一五、三五八六一 電話：35119、35131

天津市自來水公司通告 公字第二號 本公司成立業經通告，現在一切業務，均在一區赤峯道九十一號本公司辦理，各用戶（一區、十區的用戶在內）如有接洽事項，希逕向本公司辦理，特此通告。 赤峯道本公司電話二局 三〇四二 三九五八 一五五三 五五九二

法商電力股份有限公司天津分公司公告 本公司電價呈奉主管機關核准在另訂計價辦法之前暫照天津電業局公告之電價計收由即日起本公司之電價不再另行公佈用戶於接到電費通知單後至遲須於七日內將電費付清逾期得照章停止供電過期交費時電價如有調整即按新調整之電價計收特此公告

中華百貨售品所股份有限公司董事會啓事 本公司一九五〇年股東常會……特此公告

新到 碱燒牌月 靛快門內卜 捷成公司 一區長春道268號 電話二局4430 4897

咖喱大王 華生餐廳 昨日開幕！ 蒙各界光臨指導 無任感謝 今日供獻特菜請早訂座！ 西菜·夜宵 地址：一區華安影院旁 電話：二二四四一

★工人學生訂閱本報優待辦法★

本報爲照顧貧苦工人、學生訂閱報紙，特製訂優待辦法如下：

（一）凡確實貧苦的工人、學生，欲申請優待者，須持所屬工廠、作坊、商舖、學校的行政方面、學生會或工會正式證明函件，並附有本人經濟情況的說明，可至本報發行課面洽，當予五折至七折的優待。

（二）工廠、作坊、商店、學校的工人、學生（僅限於工人、學生），廠方、資方或校方不在內），凡願組織集體讀報小組（須三個人以上），可持所屬行政方面、學生會或工會證明函件，來本報發行課面洽，當予五折至七折優待。

（三）凡經本課核審批准者，可連續享受三個月的優待。三個月過後，須再行申請。

（四）如有虛報成份，或僞做證件者，經查明後，即取消其優待。

進步日報發行課啓

聲明作廢 遺失中國農工銀行第1683號存單一紙人民幣一百萬元除向該行掛失外特此聲明作廢 趙玉林啓

遺失聲明 敝代同和與貨棧運京柿餅三萬斤該棧領有津稅務局二所發給銷貨證一只因不慎沿途遺失除向稅所申請外特此登報聲明 同和與貨棧 承興棧啓

退股聲明 本號二月二十七日將該股東孫維先因家中生活困難於本年立之合同單據完全作廢此啓 ……

出兌聲明 文茂恒源記米麵舖…

聯合悔過啓事 …

馮伯延悔過聲明 …

遺失聲明 …

上池館藥房改組啓事 …

悔過聲明 …

緊要聲明 …

漫談再生式三燈收音機（續）

余健

收音機出了毛病怎樣檢查

上面談完了收音機的工作原理，下面再略談一點收音機出了毛病怎樣檢查，首先要特別提出一點就是：11型收音機的電源變壓器上沒有高壓線圈，它的交流高壓供給是直接從電源進線上取得的，換句話說它是把市電的一端直接銲在底板上，所以底板有電。在檢修時必須先割斷電源（即拔去插梢），然後才可抽去前面的二個旋鈕，旋去木箱下面的螺絲，把底板及機件由木箱中拉出。如果先不拔去插梢，直接檢修，是很容易觸電的。（以下這段是給對無線電有興趣的初學者一點啓示而已。所以對毫無電氣常識的讀者還是不要動手爲妙）。在修理任何收音機以前，必須先了解它的線路結構和主要零件排列的地位，11型收音機的線路和零件排列如圖4所示。線路圖上豎着許多符號，它所代表的零件在圖5中說明。

一部收音機都是由許多零件拼湊而成，像這部收音機主要零件是真空管、電源變壓器、喇叭、儲電器和電阻等。出毛病的情形除了斷線或銲頭脫落外就是零件損壞，最容易壞的是真空管。其次是儲電器，電源變壓器如果不是偷工減料的製做而成，是不太容易壞的。（近來市上買的收音機、變壓器常常燒壞，是因爲繞製時太偷工減料的原故。）電阻和喇叭也偶有損壞，機會並不太多，現在先分別說明「真空管」「儲電器」和「電阻」的損壞情況，再列表說明各部損壞情況和現象。

（甲）真空管的損壞有兩種：最明顯是燈絲斷了，一開電門，燈絲不亮就是壞了。這很容易看出來。燈絲斷了時不要把舊管拔下馬上換上新管，這樣往往是新管插上不久照樣又會燒斷了的。尤其是整流管12—F最易發生這種情形，因爲一個整流管它的負載上最大的電流只容許有幾十份安培，如果濾波儲電器短路或漏電，或者輸出的直流正電端與底板相碰，都使整流管過荷而燒斷。所以要先查明真空管燒壞的原因後，才能再換新管。還有一種情形是燈絲雖亮，但缺乏放射電子能力，收音效力就大爲減低。這須用真空管檢驗器檢查或插入，一個新管與舊管相比較也能比出。

（乙）儲電器有兩種即除了上面說的可變儲電器外，還有固定儲電器。它是用二張錫紙中隔絕緣物質如雲母或臘紙等製成，容量一定，標於儲電器上。損壞情形分「斷路」、「短路」和「漏電」三種，「斷路」是由錫紙向外接出的引線折斷，儲電器失去了效用。短路則是絕緣物質破裂或耐不住高壓而被打穿，兩張錫紙彼此接觸了。絕緣物質的絕緣性能不佳，或儲電器受了潮濕都使它的直流阻力減低，即是漏電。

（丙）至於電阻的損壞也分兩種：一種是電阻，經過長期使用因發熱而使阻力變值，稱爲變值。還有是根本燒斷的叫作斷路，現在我把每個零件的功用和容易損壞部分損壞後發生的現象，列表於後以供修理時之參考。

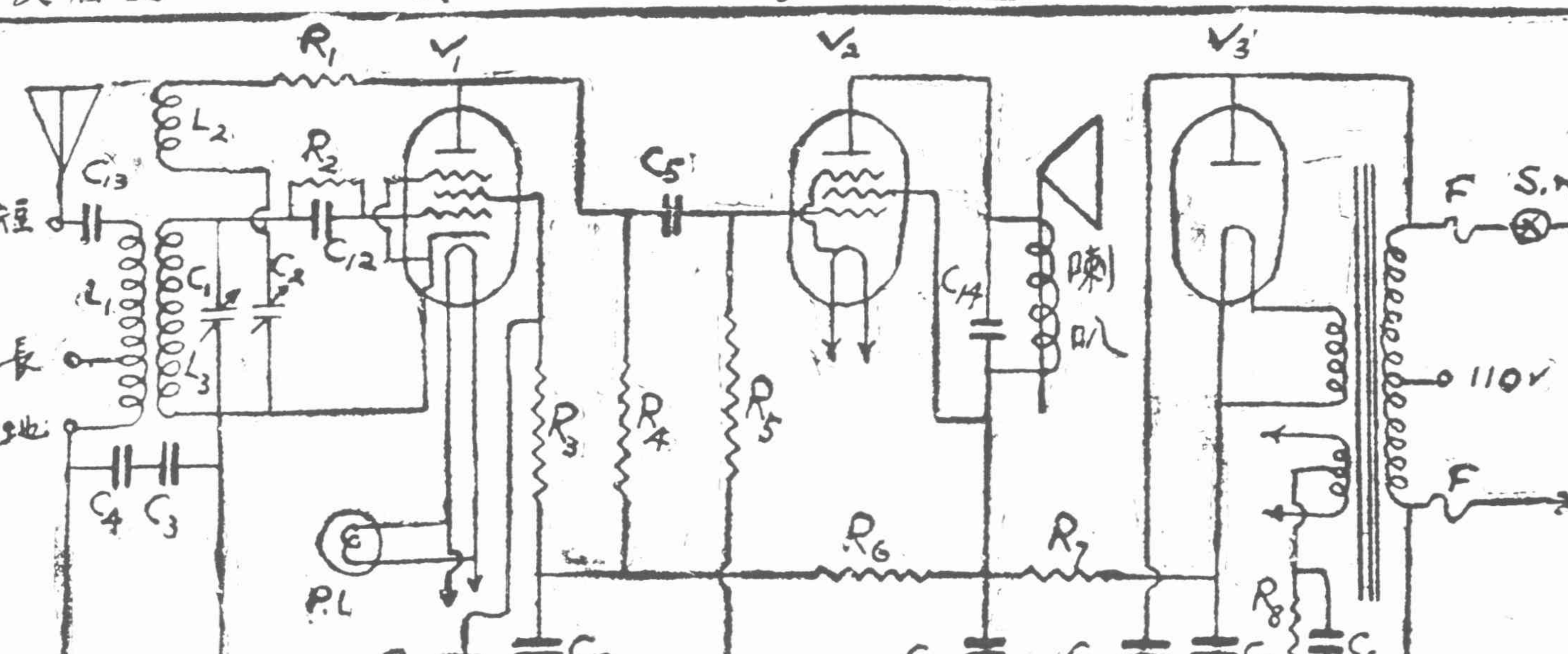

（圖四 線路圖）

C_1 0.0003 mfd	C_7 6 mfd	C_{11} 0.1 mfd	
C_3, C_4 0.005 mfd	C_8 0.05 mfd	C_{12} 0.00025 mfd	
C_5 0.01 mfd	C_9 4 mfd	C_{13} 0.00025 mfd	
C_6 5 mfd	C_{10} 1 mfd	C_{14} 0.001 mfd	
R_1 3,000Ω	R_4 250,000Ω	R_7 3,000Ω	V_1 57
R_2 2 Meg	R_5 500,000Ω	R_8 750Ω	V_2 47-B
R_3 1 Meg	R_6 30,000Ω		V_3 12-F

圖上符號	名稱	損壞情形	現象
L_1 L_2 L_3	三回路線圈	斷線或碰線	聲輕，無再生力或不響，但用手按57管頂則有强烈聲（示低放級與整流部無誤）
V_1	檢波管	失效	靈敏度不足，按管頂果果聲較輕
V_2	强放管	失效	聲小，按57管頂果果聲很小
V_3	整流管	失效或衰老	無再生力，聲小，靈敏度不足
PT.	電源變壓器	碰線，燒斷，初級斷線	開後不久變壓器發熱灼手；鐵片未夾緊
F	熔線	燒斷	全部真空管及指示燈（即度盤上的小燈）不亮，但須先檢視熔線（即保險絲）是否完好
SP.	喇叭	斷線，簧舌不正	無聲47B槓極燒紅；發音失真尤以强音時爲甚
C_1	調節儲電器	碰片	轉動度盤不能收音，揚聲器但發出咯喇雜音
C_2	再生力調節儲電器	碰片	轉動調節再生力旋鈕喇叭裏有强烈咯喇咯喇聲音
C_3	地線儲電器	斷路	音輕
C_4		二個全短路	接上地線熔線燒斷
C_5	斷流儲電器	斷路，漏電，短路	音輕或無聲；失真無聲
C_6	47B丙電路旁儲電器	斷路，短路	聲小失真
C_7	濾波輸入儲電器	短路，斷路	燒燈絲可能或熔線F；喇叭中嗡嗡聲極大
C_8	電源進線儲電器	短路，斷路	喇叭中發出嗡聲及雜音
C_9	濾波輸出儲電器	短路，漏電或斷路	燒熔線；有交流聲再生力減退；無聲；有撲撲聲
C_{10}	濾波儲電器	短路，斷路	交流聲加大；無聲
C_{11}	57槓極旁路儲電器	短路	聲小有叫聲；無聲
C_{12}	槓極斷流儲電器	短路，斷路	無聲或聲輕
C_{13}	大線儲電器	短路	無聲
C_{14}	傍路儲電	斷路，短路	靈敏度不足選擇性太劣；有雜音
R_1	再生力控制電阻	燒斷，變值	無再生力；再生力消失或不平滑
R_2	槓漏	斷路	再生力之巨巨尖聲變啞，檢波工作失常
R_3	槓極降壓電阻	變值，斷路	靈敏度不足；無聲或聲極輕
R_4	檢波管屏極電阻	變值，斷路	失真、聲輕；無聲按57管頂無果果聲
R_5	强放音槓漏電阻	變值，斷路	聲輕或失真；無聲
R_6	濾波電阻	斷路	無聲
R_7	强放管丙電阻	變值，斷路	無聲
R_8	電阻	斷路，變值	交流聲加大或音輕；無聲失真
P.L.	指示燈	燒斷	不亮應換（3.8V者）

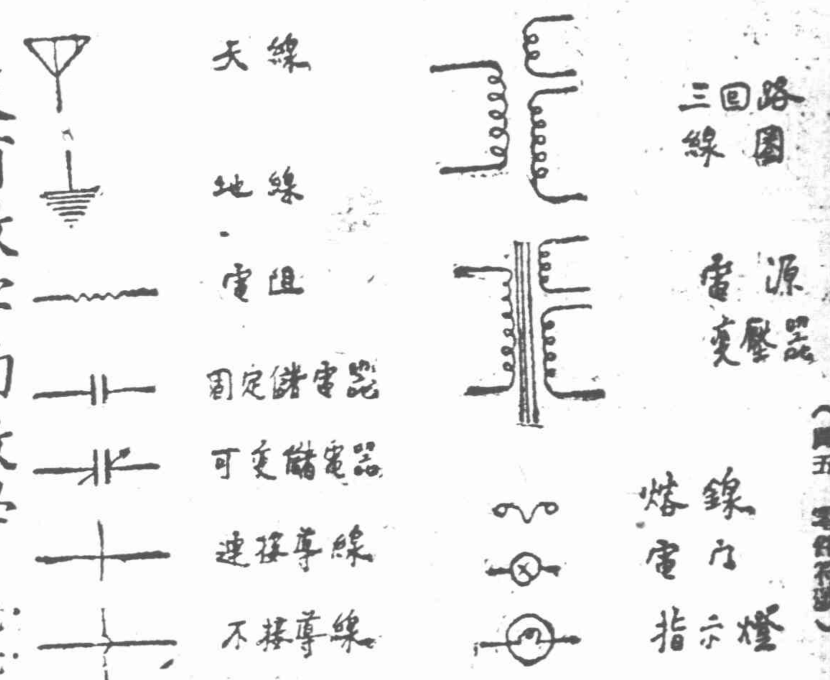

（圖五 零件符號）

大衆科学

第四十五期 南開大學大衆科學編輯部主編

沒有數字的數學

先

不可能的事情

想想看！行不行？

在南方有所著名的大學，校內的建築很多，其中有三座宿舍：男生宿舍，女生宿舍和教職員宿舍，還有三座大樓：

一座是飯廳：大家吃飯都在這裏，

一座是體育館：打球都在這裏，

一座是工作館：上課實驗，辦公都在這裏。

現在從每個宿舍，要造三條大路，分別到這三座大樓。但是，路與路不能相交，因爲校內人數太多，路上人更多，如果二條路一相交，經常有人在走，尤其中午下課的時候，兩條路上的行人都不方便。並且又不能像火車站那樣架起天橋來，因爲學校地方太大，許多人都是騎自行車來回，帶着自行車過大橋，多麻煩。

全校師生有了這個路問題，一想「好久可是沒有辦法解決。」

聰明的讀者，請想想看，有什麼辦法沒有？如果真的沒有辦法，又是什麼道理？

〔附註〕三座宿舍，同三座大樓的位置，都可以隨便。

解答

這個問題要解決是不可能的。我們可以用下面的方法來證明：

設想：先從男生宿舍出發，造三條大路到三座大樓，然後從這三座大樓造三條路通到女生宿舍，於是就得到三種路線連接男生宿舍同女生宿舍每條路線中間有一座大樓。

再設想，如果沿着這些路線造起城牆來，那麼這些城牆就把整個學校分作甲乙丙三個區域。

我們曉得在一個城裏，要從城裏跑到城外的，一定得穿過城門，或者爬過城牆（如果挖條地道或者有飛機的話，雖然不用穿過城門，或者爬過城牆，但無論如何也得飛過城牆），而要從城裏經過城的界限，而要從城裏跑出到城外來，那這是絕對不可能的。

這是很明顯的，可是在數學上卻定一個很有名的定理。

反過來，從城外要到城裏去，也得要經過城的界限。現在可以回到問題上來了，剩下的教職員宿舍③它的位置，不外甲乙丙三個區域裏面的一個。

如果③在甲那麼對於①②③這一圈城牆來說，③是在城外，而②在城內。

①②③表三座宿舍。①②③表三座大樓。不論宿舍與大樓間之相互位置如何，這三條路條條總把全校分作三區。

從③要造一條大路通到②而不許同城牆相交，也不許架起大橋來越過城牆，這顯然是不可能的。如果③在乙對①②②這一圈城牆來說，③在城內，而③在城外。那麼③③同樣道理，是沒法造的。③在內，③和①就沒法造起來。總之一句話：這件工作是不可能的。

可能的事情

如果把問題稍微改一改，就不同了。

在一個汽車用的內胎上，有一所螞蟻國的大學，校內有三個宿舍，和三座大樓，它們就能從三個宿舍築路到三座大樓而這些路都不相交。聰明的讀者，一定能爲螞蟻們解決這個問題。

今天三院特別選映 華北 1.15 3.15 5.15 7.30 9.30 華安 2.00 4.00 6.00 8.45 亞洲 2.30 4.30 8.20
陳燕燕 劉瓊 徐立 ●主演●
集人物絕偉雋 中力力對大妙
本在埠地映與一軒 許致論時公各外片
兩地相思
（極新感動血淚）（度穎入人淚艷）（淒風肺心交絕）（切格朋弦進頂）
請●估座●速 賺人熱淚 哀●曲折●艷 一●客滿●定

燕樂 北京新中國劇藝社 四幕古裝歷史名劇 武則天 名影劇人 戴涯 白玫 合演 早二時・夜八時

中國大戲院 現已售票 購請從速
言慧珠劇團 言慧珠 貫盛習 王金路 總邱富棠 盛啓
（不分名次姓氏筆劃爲序）王少亭 王泉奎 任志秋 江世玉 孫甫亭 張蝶芬 慈少泉 劉連榮 蕭盛萱 朱金琴 李盛芳 劉盛通
今日（星期四）夜場 八大錘（全部）（大車輪 斷臂 王佐 說書） 生死恨
明日（星期五）夜場 艷陽樓 失空斬（街亭 城計 馬謖） 女起解 玉堂春
後日（星期六）夜場 挑滑車 斷密澗 宇宙鋒（全部）放糧指鹿爲馬至金殿裝瘋
十二日（星期日）日場 長坂坡 漢津口 瓊林宴 拾柴 春秋配
十二日（星期日）夜場 盜御馬 連環套 盜雙鈎 王寶釧（全部）
票價：由三千元起至一萬二千五百元捐稅在內 注意：本院改訂茶資概不隨票附加用否聽便

密切注意映期映址 大光明影業公司 文藝鉅構 水上人家 中國海上的怒潮！太平洋邊的吼聲！ 血的飛濺！淚的洗滌！力的表現！ 衝出牢籠！奔向自由！迎接光明！

票價三千 半票一千五 團體一千五
光明 二點半 四點 六點半 八點45 天津 一點 三點 五點 七點 九點 莫斯科 三點 五點15 八點 真光 兩點半 五點 八點45 國光 二點 四點 六點 八點15
二次大戰蘇美會師 蘇美管制東西德對比
一面建設和平 一面準備戰鬥 一是建設 一是爲戰爭
易比河會師
華語對白 可怕的秘密 察匪徒的名人 軍統的黨羽 激烈鬥法 這裏有：關心世界局勢者應看！愛看戰事片者要看！
平安 今天獨家 三點五15 八20 最新艷麗五彩炭畫 有生動趣味意雋永 今日加映蘇聯小學生環島七彩花 票價四千三千（樓整）團體半價

新中央 北洋 河北 美琪 大光明
團體注意 凡各單位團體在五十人以上按八五折 五十人以下按半價
慶祝三八婦女節五院特映
毛主席說：救死扶傷，發揚革命的人道主義。
白衣戰士
匪機轟炸下 槍林彈雨中 白衣戰士：出生入死 醫務人員
表露白衣戰士英勇事蹟 啓發白衣戰士服務精神
拚着自己的血肉，堅守崗位，救護傷員，完成了自己的使命。
東影製片廠出品 馮白魯 導演 王震之 故事 激昂 戰事激烈
隨片加演新聞片二號 毛主席周總理返京影片

六千五百個折實單位 免費奉贈 使他白牙膏用戶
管大膏多價廉 空盒又可猜獎 如此鉅大犧牲 無非請君一試
猜獎辦法及獎金支配附載於牙膏盒內說明書上 使他白牙膏與白熊脂膏同爲本公司榮譽出品護齒護膚異曲同工之妙
上海麗來化工廠出品 各大百貨店均代售

驚人消息 茲定於本月（舊曆）廿二日廿三日兩天爲天津市曲藝大賽之期 屆時由天津市各名藝員參加 大衆戲院 址丹桂舊址 鮮靈霞 雷公

福來船務行緊要啓事
頃接橫濱分公司來電中國郵船號因機件發生障礙短期內不能修理完竣改由歐瑞崗郵船號代替中國郵船號於三月十六日到達大沽口三月十四日結關希各出口商原諒爲荷
福來船務行謹啓

隆祥洋行 開往美國輪船
船名	估計到大沽口日期	結關日期
列士后德號 開往神戶、舊金山、洛桑磯港、紐約、波士頓、巴第莫爾、費城	三月廿一日	三月十七日
伊加地號 開往紐約、波士頓、巴第莫爾、費城	四月十四日	四月十一日
湖鋒號 開往日本、紐約、波士頓、巴第莫爾、費城、由大沽口至紐約三十天	四月十七日	四月十四日
歐瑞剛號 開往日本、舊金山	四月二十日	四月十七日
各通運地點之海陸運輸 代理船行，運輸，保險，代辦報關，代客打包存棧，代辦世界各通運地點之海陸運輸在敝行倉庫收貨，其他詳情請詢問 隆祥洋行 大同道十六號 電話三二五五三 三五二〇三

置產聲明
王孫立貞啓事
緊要聲明
房產服務社
健華實業公司 比利時 日本 香港的 工業器材 紡織零件 化學原料 大小五金 天津十區解放北路一〇四號 電話三〇三〇〇 四七六八
新華 三班大合作 花明仙 花迎春 劉金霞
國際學校
郁文會計統校招生
東方電職 無線電招生
樓房急售
廠房急售
子宮瘤 耳鳴聾

大德恒錢莊 辦理 各種存款 有七十年的悠久歷史 信譽卓著★利息優厚 地址：一區西山路二五三號 電話：三局二三一四〇一九〇

大公報 香港 三月一日 大公報 上海 三月七日 均已到津 歡迎訂閱
天津進步日報社發行課代售 電話二局〇六九八
電話接稿 各界，費車與間時的您省節 請撥電話，如欲刊登本報廣告，當即派專人前來接洽。電話二局〇九四九
進步日報廣告課

權樂 在一九一八 / 聚華戲院 / 中華戲院 / 小小 / 大觀 白 / 青年會 西伯利亞交響曲 女大亨 / 大舞台 孫悟空 梁紅玉 / 工人 特選國片 白衣戰士 / 群英 貪官現形記 / 太平 陶金 八千里路雲和月 / 開明 白楊 八千里路雲和月 / 東天仙 上權仙 亞宮 啞妻 1.30 2.45 2.00 3.30 4.45 4.00 7.30 6.45 6.00 9.30 9.00 8.15 / 天華景 五彩神駝馬 / 明星 庚子變 回 記 光華劇團 / 明明 明星 映 泰山紐約記 泰山歷險